河南省工程建设标准设计

DBJT19-02-2003

坡屋面

03YJ202

河南省工程建设标准设计管理办公室　主编

跟多资料加微信公众号jianzhu118

坡 屋 面 （瓦屋面）

批准单位	河 南 省 建 设 厅	批准文号	豫建设标［2003］53号
		图 集 号	03YJ202
编制单位	河南省建筑设计研究院	施行日期	2003.9.1

编制单位负责人	凌君达	凌君达
编制单位技术负责人	袁恒惠	袁恒惠
技术审定人	张迎新	张迎新
设计负责人	鲁性旭	鲁性旭
	徐公印	徐公印

审核	郑志宏	郑志宏	校对	秦玉	秦玉
设计	鲁性旭	鲁性旭	制图	鲁性旭	鲁性旭

目 录

目录（一）、（二）……（1、2）
说明（一）～（三）……（3～5）
坡屋面详图索引 ……（6）
坡屋面檐口（砂浆卧瓦）……（7）
坡屋面檐口（钢挂瓦条）……（8）
坡屋面檐口（木挂瓦条）……（9）
坡屋面檐口（油毡瓦）……（10）
坡屋面檐沟（砂浆卧瓦）……（11）
坡屋面檐沟（钢挂瓦条）……（12）
坡屋面檐沟（木挂瓦条）……（13）
坡屋面檐沟（油毡瓦）……（14）
坡屋面屋脊，斜天沟（砂浆卧瓦）……（15）
坡屋面屋脊，斜天沟（钢挂瓦条）……（16）
坡屋面屋脊，斜天沟（木挂瓦条）……（17）
坡屋面屋脊，斜天沟（油毡瓦）……（18）
块瓦屋面现浇屋脊 ……（19）
屋面泛水、山墙封檐（砂浆卧瓦）……（20）
屋面泛水、山墙封檐（钢挂瓦条）……（21）

目 录（一）	图集号	03YJ202
	页 次	1

跟多资料加微信公众号jianzhu118

屋面泛水、山墙封檐（木挂瓦条）……（22）
屋面泛水、山墙封檐（油毡瓦）……（23）
屋面斜天窗（砂浆卧瓦）……（24）
屋面斜天窗（钢挂瓦条）……（25）
屋面斜天窗（木挂瓦条）……（26）
屋面斜天窗（油毡瓦）……（27）
块瓦屋面老虎窗（一）、（二）……（28、29）
油毡瓦屋面老虎窗（一）、（二）……（30、31）
块瓦屋面露台……（32）
油毡瓦屋面露台……（33）
块瓦屋面管道泛水（一）、（二）……（34、35）
油毡瓦屋面管道泛水……（36）
块瓦屋面挂瓦条、顺水条安装……（37）
块瓦、油毡瓦屋面避雷带支架安装……（38）
找平层分格缝，瓦材屋面折坡……（39）
块瓦装饰檐（配合平屋面用）……（40）
油毡瓦装饰檐（配合平屋面用）……（41）

审核	郑志宏	郑志宏	校对	秦玉	秦玉	设计	鲁性旭	鲁性旭	制图	鲁性旭	鲁性旭

目　录(二)	图集号	03YJ202
	页　次	2

建筑图集库 www.tujiku.com
跟多资料加微信公众号jianzhu118

审核	郑志宏	张志宏	校对	秦玉	秦玉
设计	鲁性旭	鲁性旭	制图	鲁性旭	鲁性旭

说　　明

1 适用范围

本图集适用于我省屋面防水等级为Ⅱ、Ⅲ级的民用建筑，屋面结构层为现浇钢筋混凝土板、屋面坡度为20%～170%的坡屋面。用于折坡屋面时，也应符合本条坡度要求。

2 设计内容

本图集根据坡屋面特点进行屋面分类并提供以瓦材作为第一道防水设防的相应各节点构造做法。

3 设计依据

3.1 豫建设标[2002]1号文

3.2 参《屋面工程技术规范》的设计部分　GB50207-94

3.3《屋面工程质量验收规范》　GB50207-2002

3.4《民用建筑设计通则》　JGJ37-87

4 屋面分类

坡屋面
- 砂浆卧瓦块瓦屋面
- 钢挂瓦条块瓦屋面
- 木挂瓦条块瓦屋面
- 油毡瓦屋面

5 屋面构造组成

5.1 找平层

5.1.1 找平层须充分养护。

5.1.2 水泥砂浆找平层：用于铺设卷材或涂膜防水层。

5.1.2.1 材料及厚度：1:3（水泥:砂体积比）水泥砂浆，20厚，砂浆中应掺入聚丙烯或尼龙-6纤维0.75～0.90 kg/m³。水泥为普通硅酸盐水泥（P·O），其强度等级不低于32.5。

5.1.2.2 分格缝。分格缝纵横双向间距宜为3～4m。分格缝做法见第39页。

5.1.3 细石混凝土找平层：用于钉铺块瓦挂瓦条和钉粘油毡瓦。

5.1.3.1 材料及厚度：C20细石混凝土，内配φ6@500×500钢筋网，35厚。

5.1.3.2 找平层内敷设的φ6钢筋网应骑跨屋脊并绷直与屋脊和檐口（沟）部位预埋的φ10钢筋连牢，做法见有关各图。（块瓦屋面现浇屋脊除外，该屋脊处钢筋网拉结详见第19页“块瓦屋面现浇屋脊”图）。

5.1.3.3 找平层可不设分格缝，但在与屋面突出物相连处应留30mm宽缝隙，缝内嵌填密封膏封严。

5.2 防水层

5.2.1 瓦材可以作为防水设防中的一道，单独用于防水等级为Ⅲ级的屋面；

5.2.2 瓦材可以作为防水设防中的一道，与柔性（卷材或涂膜，下同）防水层双道设防使用于防水等级为Ⅱ级的屋面。

5.3 保温隔热层

5.3.1 本图集只采用常用的板（块）状材料做保温隔热层，松散材料和整体现浇保温隔热层均未编入图集。

5.3.2 保温隔热层的材料和厚度，在单体工程设计时，根据工程具体要求计算确定。

5.4 隔汽层

5.4.1 设柔性防水层的屋面，柔性防水层兼作隔汽层。

5.4.2 设微孔混凝土类或膨胀蛭石、膨胀珍珠岩类保温层的屋面不设隔汽层。

5.4.3 在寒冷地区的潮湿房间，设泡沫塑料类保温层且按最小传热

跟多资料加微信公众号jianzhu118

阻要求确定保温层厚度的屋面，应通过计算确定是否需要设隔汽层，并根据计算隔汽层所需的蒸汽渗透阻确定隔汽层材料及厚度。

5.5 瓦材和铺设

5.5.1 块瓦

5.5.1.1 块瓦包括彩釉面和素面西式陶瓦（如S瓦、J瓦等）、彩色水泥瓦以及一般的水泥平瓦、粘土平瓦等能钩挂、可钉、绑固定的瓦材。

5.5.1.2 铺瓦方式为水泥砂浆卧瓦和钢、木挂瓦条挂瓦三种。

钢、木挂瓦条有两种固定方法，供施工选用：

1）挂瓦条固定在顺水条上，顺水条钉牢在细石混凝土找平层上；

2）不设顺水条，将挂瓦条和支承垫块直接钉在细石混凝土找平层上。

以上做法和要求详见第37页。

5.5.1.3 瓦的搭接长度，必须满足所用瓦材的要求，并据此确定挂瓦条或绑瓦钢筋的间距。

5.5.1.4 块瓦与屋面基层加强固定的要求

1）建设地点是否位于地震、大风地区，由个体工程设计说明；

2）地震地区，全部瓦材均应采取固定加强措施；

3）大风地区，全部瓦材均应采取固定加强措施；建设地点虽不属大风地区，但建筑物地势较高，周围无遮挡，或地处风口，或为高层建筑，其屋面有可能受到较强风力作用，招致屋瓦损坏者，也应采取固定加强措施，由个体工程设计根据具体情况确定后，在设计图纸中说明；

4）非地震或非大风地区，屋面坡度大于50%时，全部瓦材均应采取固定加强措施；

5）非地震或非大风地区，屋面坡度为20%～50%时，檐口（沟）处的两排瓦和屋脊两侧各一排瓦应采取固定加强措施；

施工单位应根据个体工程设计的实际情况，依照以上要求直接按5.5.1.5施工。

5.5.1.5 瓦材与屋面基层的固定加强措施：

1）水泥砂浆卧瓦者，用双股18号铜丝将瓦与φ6钢筋绑牢；

2）钢挂瓦条钩挂者，用双股18号铜丝将瓦与钢挂瓦条绑牢；

3）木挂瓦条钩挂者，用40圆钉（或双股18号铜丝）将瓦与木挂瓦条钉（绑）牢；

4）当屋面坡度≤50%时，也可用双股18号镀锌铁丝代换铜丝。

5.5.1.6 需钉、绑固定的瓦材，应向供货方提出瓦端留孔的要求。

5.5.2 油毡瓦

5.5.2.1 油毡瓦是以玻纤毡为胎基的彩色块瓦状屋面防水片材，规格一般为1000×333×2.8mm。

5.5.2.2 铺瓦方式

油毡瓦的基层应牢固平整。油毡瓦应用专用水泥钢钉与冷沥青玛碲脂粘结固定在混凝土基层上。瓦的排列、搭接、固定方法等要求，除本图集所示外，均按所采用瓦材的产品和施工说明进行施工。

5.5.2.3 屋面坡度大于150%或受大风作用的屋面，施工时应酌情增加固定瓦材用钉的数量。

6 材料

6.1 所有材料如各类瓦材及配件、防水卷材（涂料）、胎体增强材料、胶粘剂、密封膏、保温隔热材料、木材、金属材料等，均应符合该产品现行的国家标准或行业标准，并满足《屋面工程质量验收规范》GB50207-2002的要求。

6.2 订货、施工前应对下列情况所使用材料的相容性进行确认：

6.2.1 卷材、涂料与基层处理剂；

6.2.2 卷材、涂料与胶粘剂；

审核	郑志宏	郑志宏	校对	秦玉	秦玉
设计	鲁性旭	鲁性旭	制图	鲁性旭	鲁性旭

说　明(二)	图集号	03YJ202
	页　次	4

建筑图集库 www.jianzhu.com

跟多资料加微信公众号jianzhu118

6.2.3 卷材、涂料与密封膏；
6.2.4 基层处理剂与密封膏。
6.3 密封膏的选用
6.3.1 常用的密封膏有：

建筑石油沥青	GB 494-85；
聚氨脂建筑密封膏	JC/T482-1992(1996)；
聚硫建筑密封膏	JC/T483-1992(1996)；
丙烯酸建筑密封膏	JC/T484-1992(1996)；
建筑防水沥青嵌缝油膏	JC/T207-1996；
聚氯乙烯建筑防水接缝材料	JC/T798-1997；
建筑用硅酮结构封胶	GB 16776-1997。

6.3.2 凡个体工程未选定材料时，可在施工时按本图集6.3.1选用，并须满足《屋面工程质量验收规范》GB50207-2002及本图集6.2和6.3.3的有关要求。
6.3.3 垂直缝和仰缝应采用非下垂型的密封膏。
6.4 挂瓦条、顺水条、支架等材料
6.4.1 角钢挂瓦条、顺水条、支架等钢材均采用Ⅰ级钢。
6.4.2 木挂瓦条等木材含水率不大于18%。
6.5 挤塑聚苯乙烯泡沫塑料板、聚苯乙烯泡沫塑料板均应采用自熄型产品。

7 选用方法

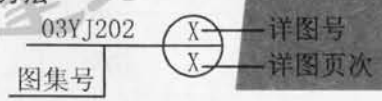

8 施工
8.1 屋面工程施工必须严格遵守《屋面工程质量验收规范》GB50207-2002的各项规定。
8.2 施工时尚应执行瓦材和相关配件生产厂有关指导施工技术文件的各项要求。
8.3 屋面、泛水、檐沟、斜天沟的卷材防水层均满粘。
8.4 卷材或涂膜防水层表面需抹水泥砂浆或浇捣细石混凝土材料者，卷材应为细砂面，涂膜面应洒粘细砂粒。
8.5 铺设防水卷材和防水涂膜之前，水泥砂浆找平层表面应涂刷基层处理剂。
8.6 所有卷材收口部位，均用密封膏嵌封严实。
8.7 屋面板内预埋锚筋穿破防水层处的封口做法见第37页节点③。
8.8 保温隔热材料可视材质、屋面坡度等情况，采用条粘或点粘方法与基层固定。
8.9 所有角钢挂瓦条、钢质顺水条及其它外露铁件表面均用防锈漆打底，面漆两道（铝板、注明者、表面已做防锈处理者除外）。
8.10 木挂瓦条等木材表面均刷防腐漆。

9 其它
9.1 由于各类瓦材瓦型繁多，本图集难以概全，仅以一种瓦型为代表绘制坡屋面各部位的构造节点，同类瓦材均通用。
9.2 同页多节点中做法相同的部分，仅在一个节点中表示，其余节点通用。
9.3 本图集所注尺寸均以毫米（mm）为单位。
9.4 未详尽之处，请按《屋面工程质量验收规范》GB50207-2002及其它有关规定执行。
9.5 使用或选用本图集时，本图集所依据的规范、标准可能已有新的版本，此时应按当前版本作相应的验算调整，不应使其与当前版本相悖。

说 明(三)	图集号	03YJ202
	页 次	5

跟多资料加微信公众号jianzhu118

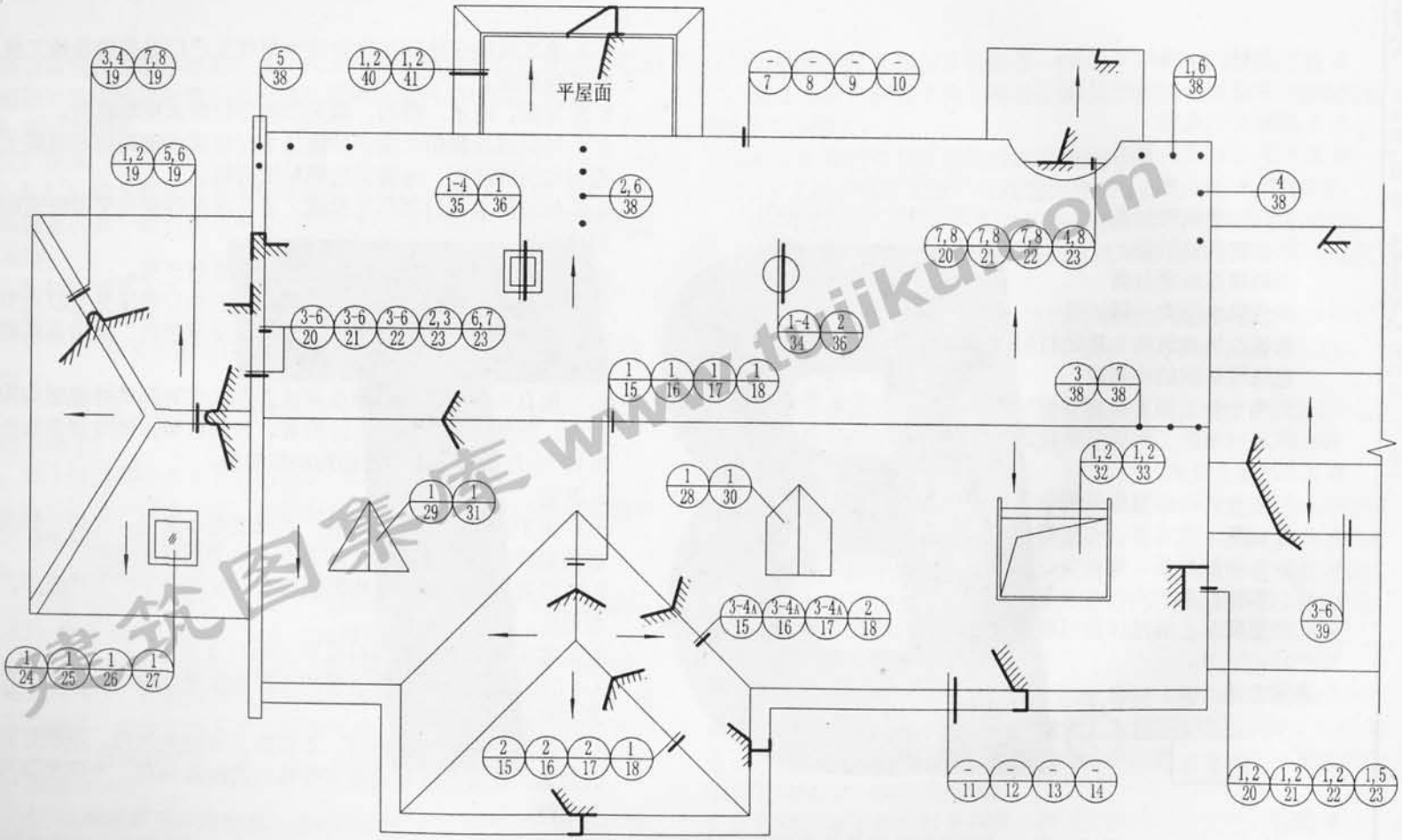

注：本图适用于坡屋面中砂浆卧瓦块瓦屋面、钢挂瓦条块瓦屋面、木挂瓦条块瓦屋面、油毡瓦屋面四种情况，选用时请注意铺瓦方式和瓦材的变化。

坡屋面详图索引	图集号	03YJ202
	页 次	6

审核	郑志宏	校对	秦玉	秦玉	秦玉
设计	鲁性旭	制图	程罡	程罡	程罡

建筑图集 www.tuijiku.com

跟多资料加微信公众号jianzhu118

审核	郑志宏	郑志宏	校对	秦玉	秦玉
设计	鲁性旭	鲁性旭	制图	程罡	程罡

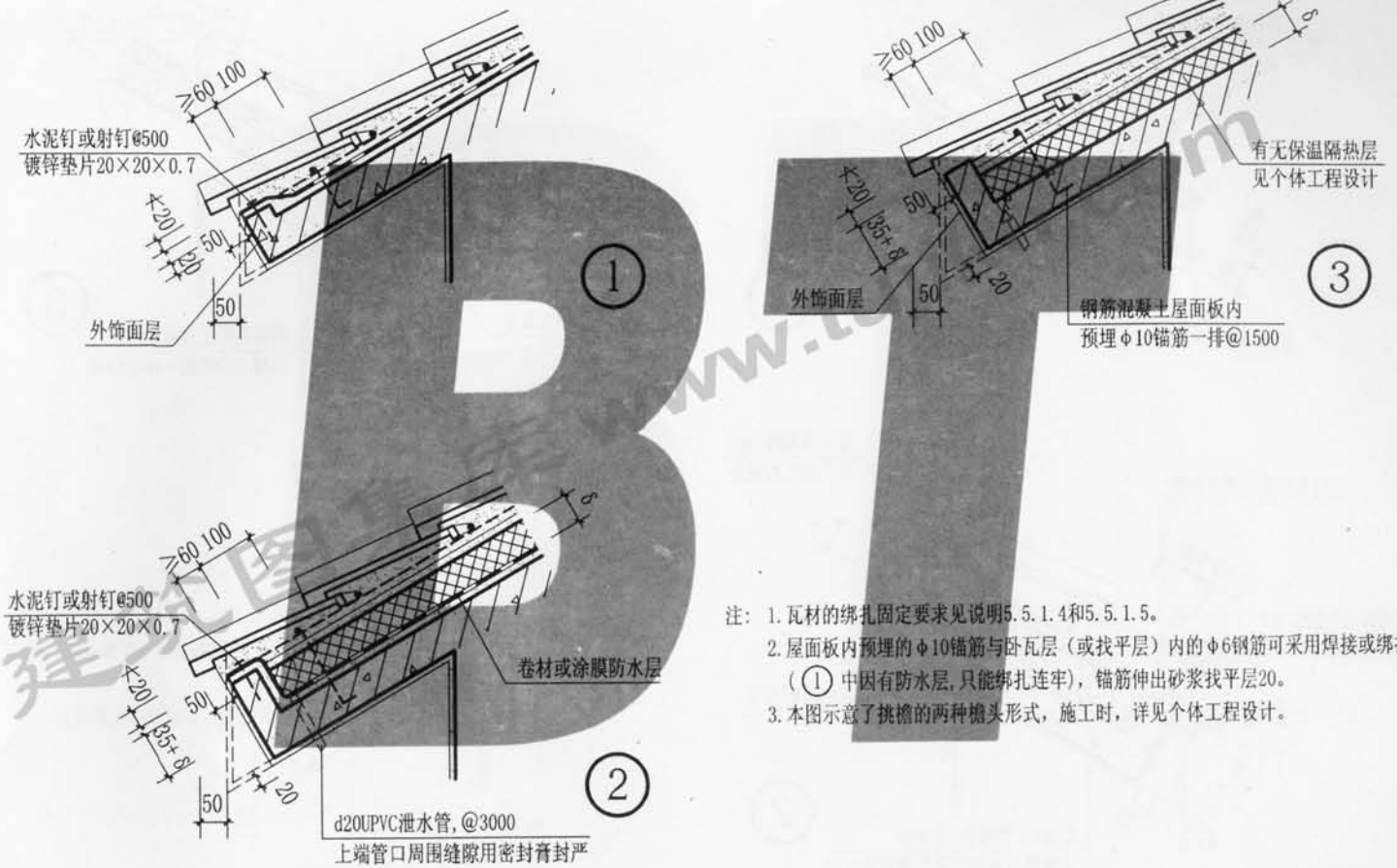

注：1. 瓦材的绑扎固定要求见说明5.5.1.4和5.5.1.5。

2. 屋面板内预埋的φ10锚筋与卧瓦层（或找平层）内的φ6钢筋可采用焊接或绑扎连牢（① 中因有防水层，只能绑扎连牢），锚筋伸出砂浆找平层20。

3. 本图示意了挑檐的两种檐头形式，施工时，详见个体工程设计。

坡屋面檐口（砂浆卧瓦）	图集号	03YJ202
	页次	7

跟多资料加微信公众号jianzhu118

审核	郑志宏	校对	秦玉
设计	鲁性旭	制图	程罡

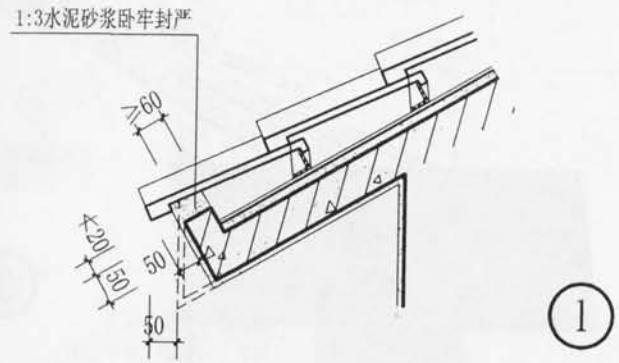

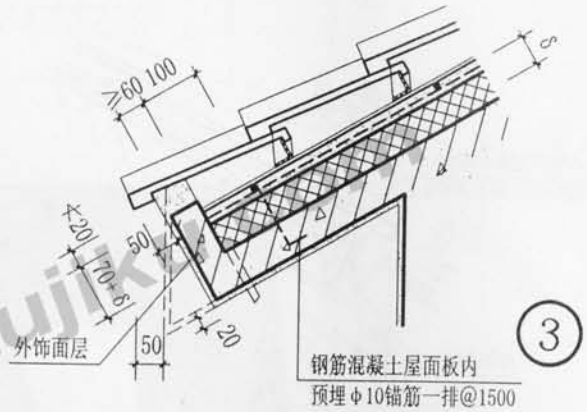

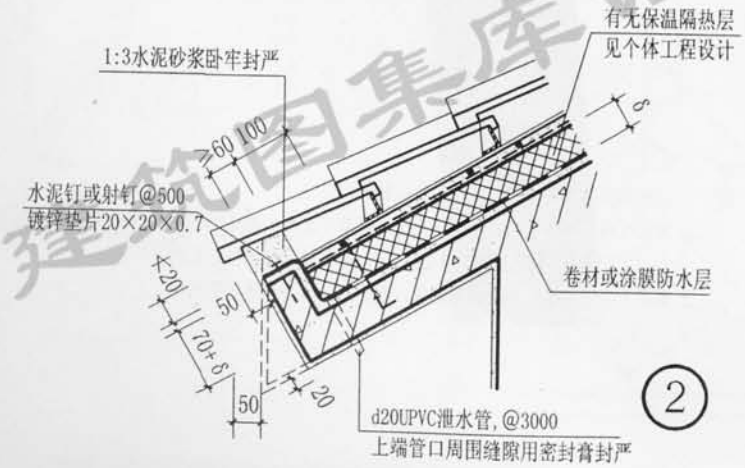

注：1. 瓦材的绑扎要求见说明5.5.1.4和5.5.1.5。

2. 屋面板内预埋的φ10锚筋与找平层内的φ6钢筋可采用焊接或绑扎连牢，锚筋伸出保温隔热层25。

3. 本图示意了挑檐的两种檐头形式，施工时，详见个体工程设计。

坡屋面檐口（钢挂瓦条）	图集号	03YJ202
	页次	8

建筑图集库 www.tujiku

跟多资料加微信公众号jianzhu118

审核	郑志宏	校对	秦玉	秦玉
设计	鲁性旭	制图	程罡	程罡

注：1. 瓦材的钉固要求见说明5.5.1.4和5.5.1.5。

2. 屋面板内预埋的φ10锚筋与找平层内的φ6钢筋可采用焊接或绑扎连牢，锚筋伸出保温隔热层25。

3. 本图示意了挑檐的两种檐头形式，施工时，详见个体工程设计。

坡屋面檐口（木挂瓦条）	图集号	03YJ202
	页次	9

跟多资料加微信公众号jianzhu118

审核	郑志宏	校对	秦玉
设计	鲁性旭	制图	程罡

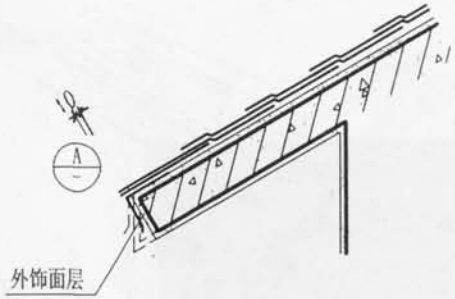

①

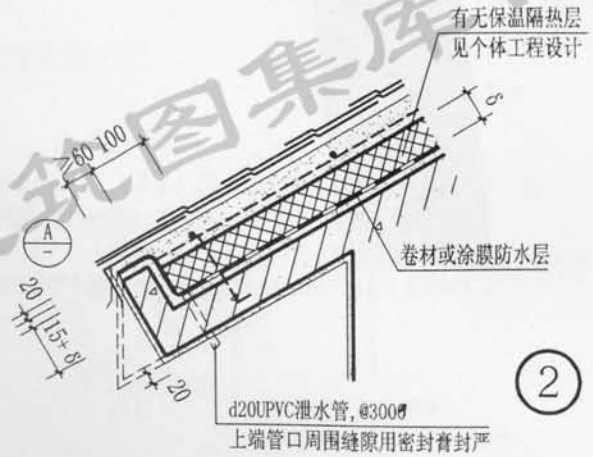

②

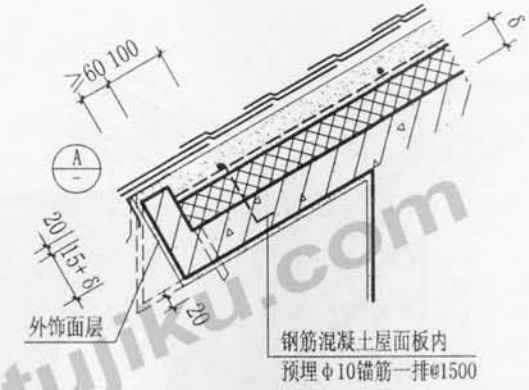

③

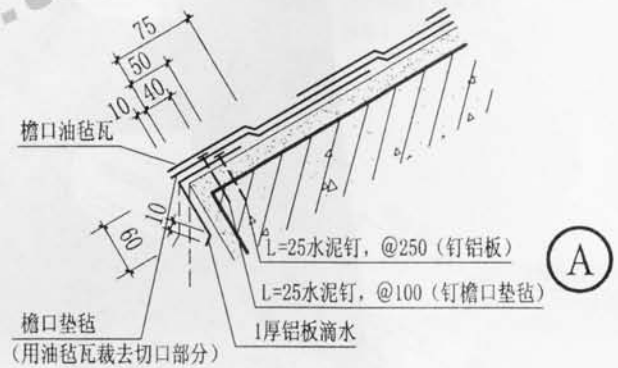

Ⓐ

注：1. 檐口部位的檐口油毡瓦和檐口垫毡之间、檐口垫毡和找平层(包括铝板部分)之间，均采用满粘法铺贴。

2. 屋面板内预埋的φ10锚筋与找平层内的φ6钢筋可采用焊接或绑扎连牢，锚筋伸出保温隔热层20。

3. 本图示意了挑檐的两种檐头形式，施工时，详见个体工程设计。

坡屋面檐口（油毡瓦）	图集号	03YJ202
	页次	10

建筑图集库 www.tujiku.com

跟多资料加微信公众号jianzhu118

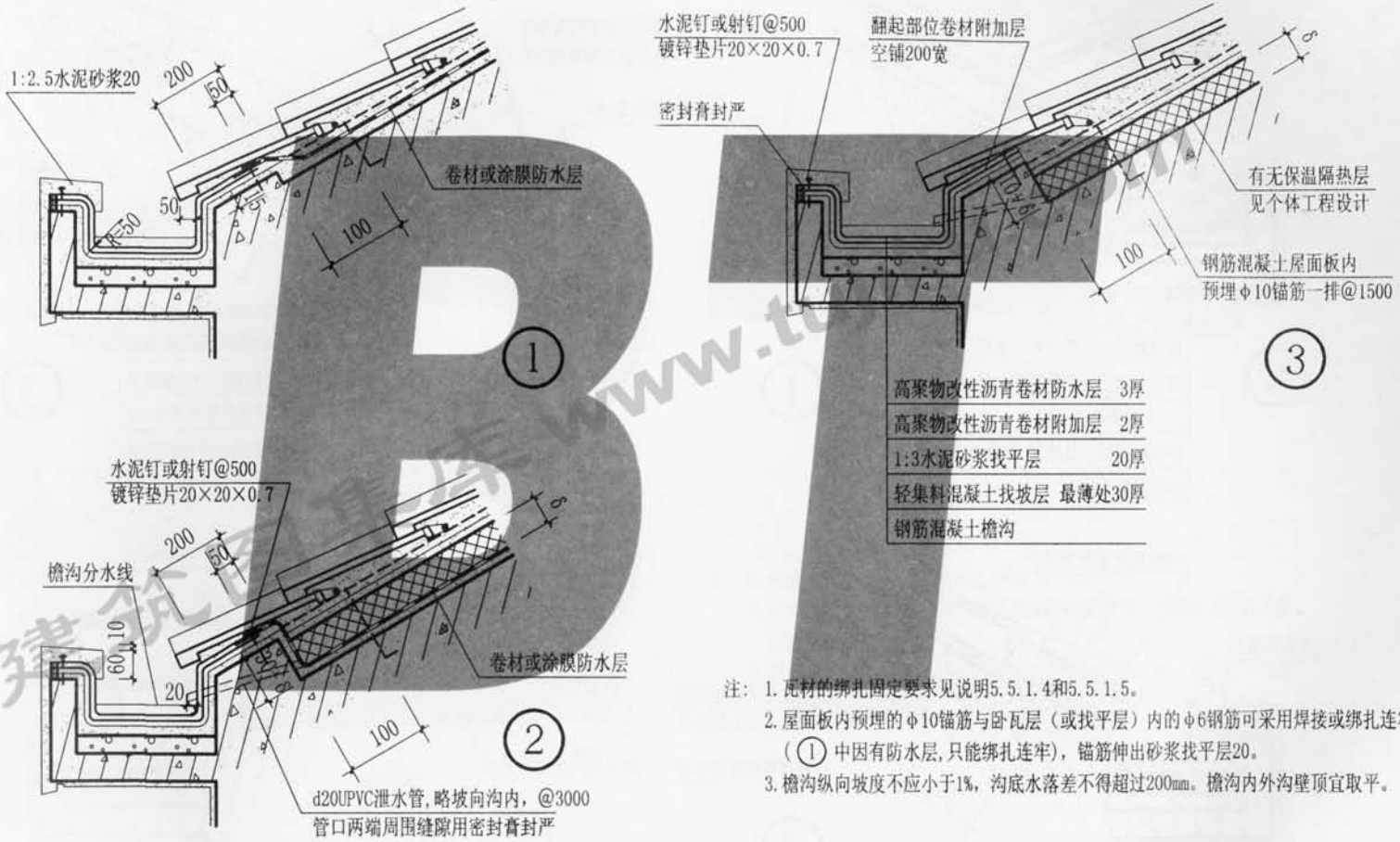

注：1. 瓦材的绑扎固定要求见说明5.5.1.4和5.5.1.5。

2. 屋面板内预埋的φ10锚筋与卧瓦层（或找平层）内的φ6钢筋可采用焊接或绑扎连牢（① 中因有防水层，只能绑扎连牢），锚筋伸出砂浆找平层20。

3. 檐沟纵向坡度不应小于1%，沟底水落差不得超过200mm。檐沟内外沟壁顶宜取平。

坡屋面檐沟（砂浆卧瓦）	图集号	03YJ202
	页 次	11

审核	郑志宏	校对	秦玉	秦玉
设计	鲁性旭	制图	程昱	程昱

跟多资料加微信公众号jianzhu118

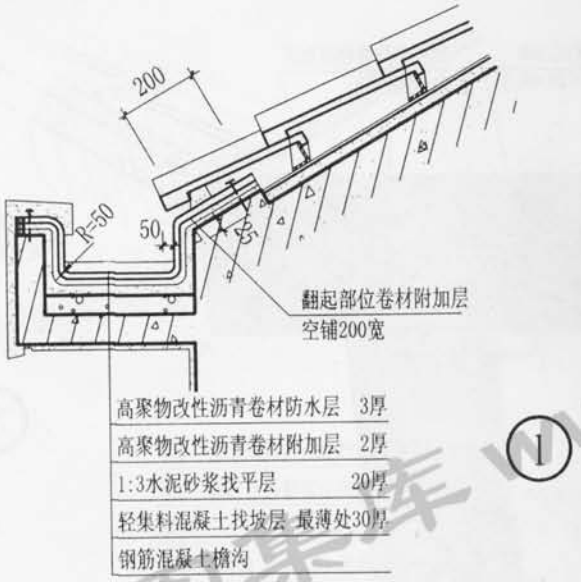

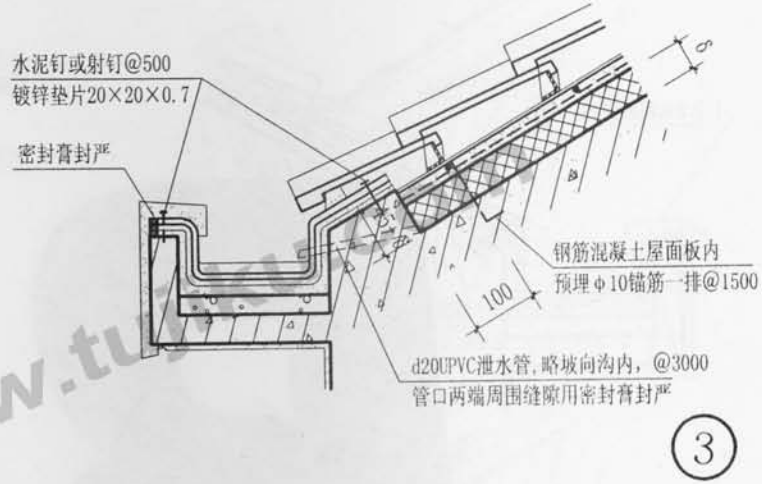

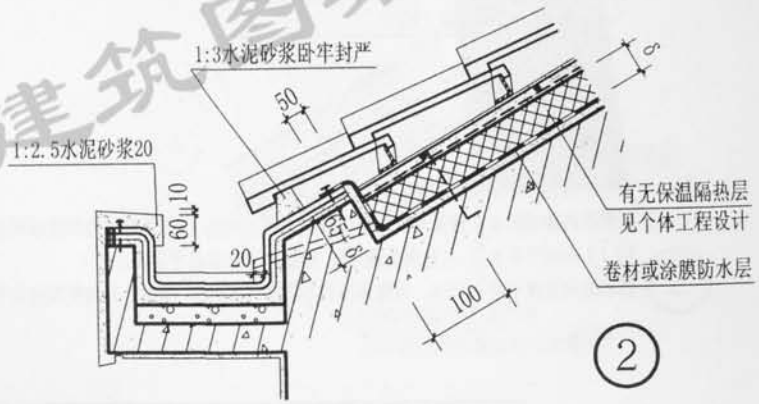

注：1. 瓦材的绑扎固定要求见说明5.5.1.4和5.5.1.5。
2. 屋面板内预埋的φ10锚筋与找平层内的φ6钢筋可采用焊接或绑扎连牢，锚筋伸出保温隔热层25。
3. 檐沟纵向坡度不应小于1%，沟底水落差不得超过200mm。檐沟内外沟壁顶宜取平。

坡屋面檐沟（钢挂瓦条）	图集号	03YJ202
	页 次	12

审核	郑志宏	校对	秦玉	秦玉
设计	鲁性旭	制图	程罡	程罡

建筑图集库 www.tujiku.com

跟多资料加微信公众号jianzhu118

审核	郑志宏	郑志宏	校对	秦玉	秦玉	设计	秦玉
设计	鲁性旭	鲁性旭	制图	程里	程里		

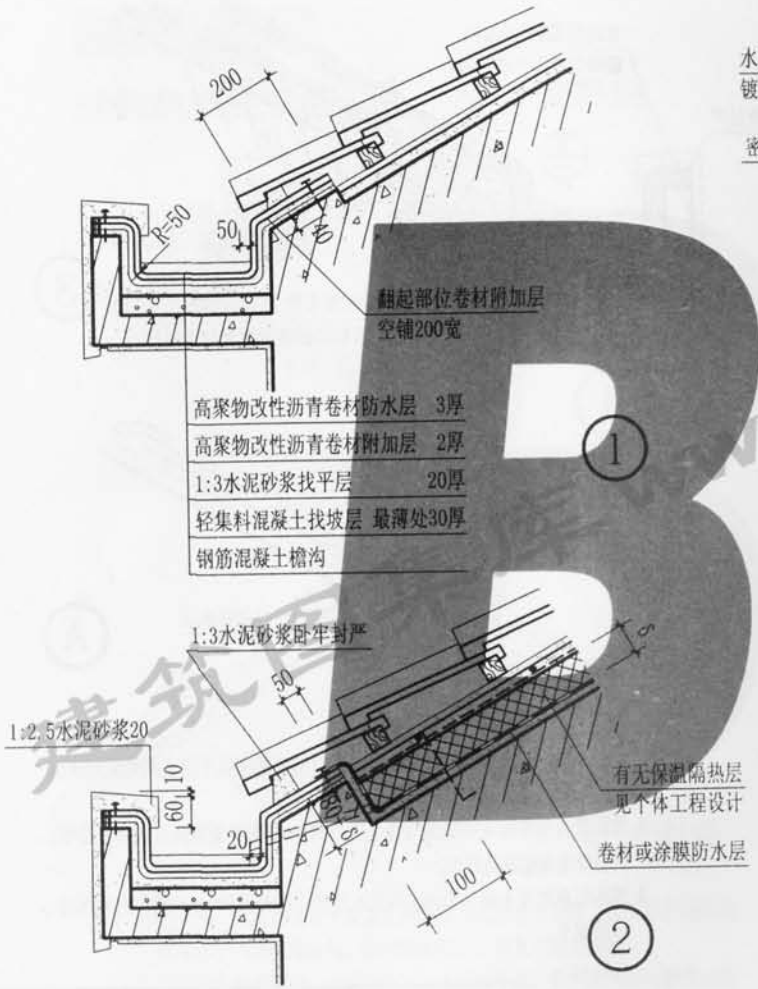

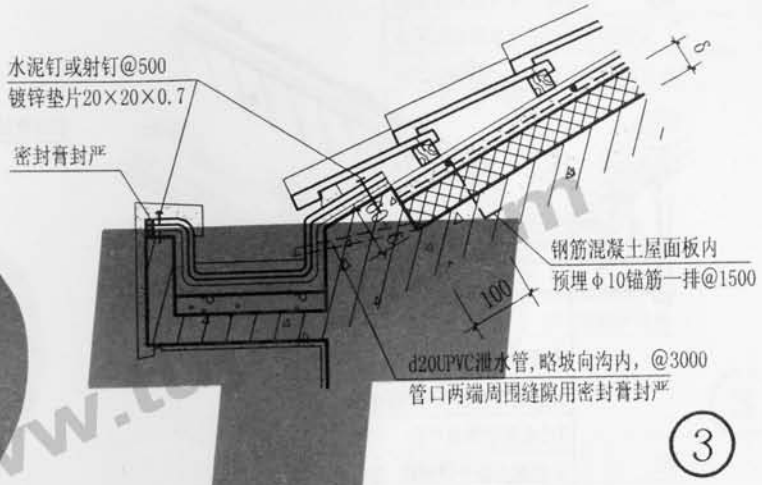

注：1. 瓦材的钉固要求见说明5.5.1.4和5.5.1.5。

2. 屋面板内预埋的φ10锚筋与找平层内的φ6钢筋可采用焊接或绑扎连牢，锚筋伸出保温隔热层25。

3. 檐沟纵向坡度不应小于1%，沟底水落差不得超过200mm。檐沟内外沟壁顶宜取平。

坡屋面檐沟（木挂瓦条）	图集号	03YJ202
	页 次	13

跟多资料加微信公众号jianzhu118

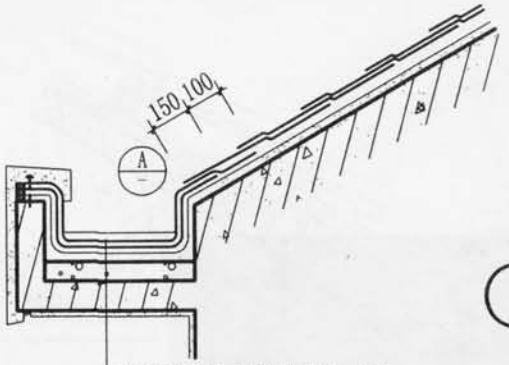

①

高聚物改性沥青卷材防水层	3厚
高聚物改性沥青卷材附加层	2厚
1:3水泥砂浆找平层	20厚
轻集料混凝土找坡层	最薄处30厚
钢筋混凝土檐沟	

③

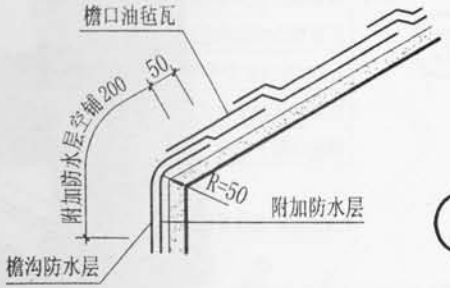

A

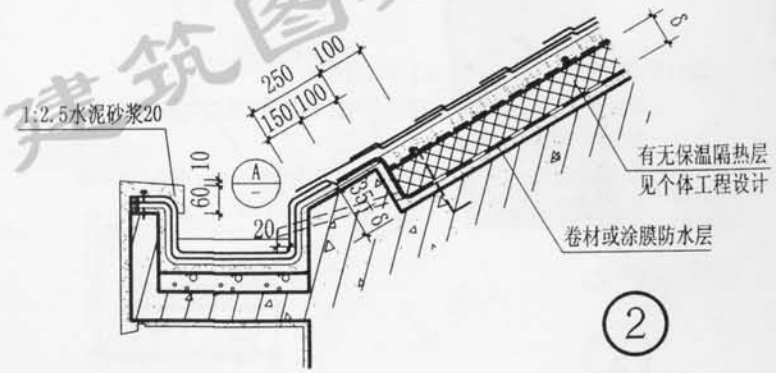

②

注：1. 檐口油毡瓦和檐沟防水卷材之间、檐口油毡瓦和找平层之间均采用满粘法铺贴。

2. 屋面板内预埋的φ10锚筋与找平层内的φ6钢筋可采用焊接或绑扎连牢，锚筋伸出保温隔热层20。

3. 檐沟纵向坡度不应小于1%，沟底水落差不得超过200mm。檐沟内外沟壁顶宜取平。

坡屋面檐沟（油毡瓦）	图集号	03YJ202
	页 次	14

审核	郑志宏	校对	秦玉	秦玉
设计	鲁性旭	制图	程罡	程罡

建筑图集库 www.tujiku.com

跟多资料加微信公众号jianzhu118

审核 郑志宏 鲁性旭
设计 秦玉 罡 程 秦
校对 制图 张红艳 石红艳
秦公程里

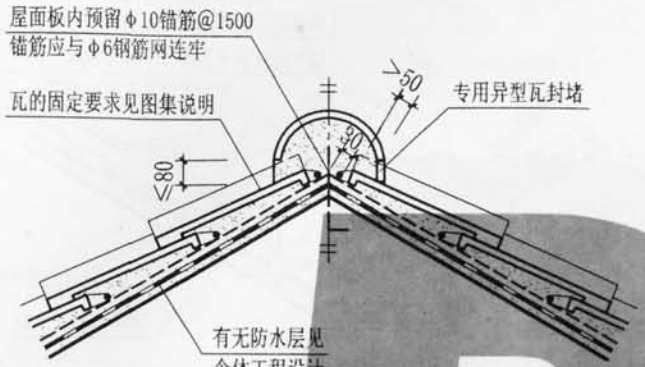

① 正脊

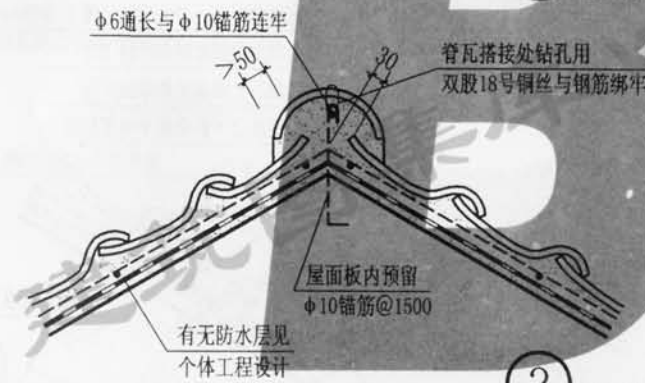

② 斜脊

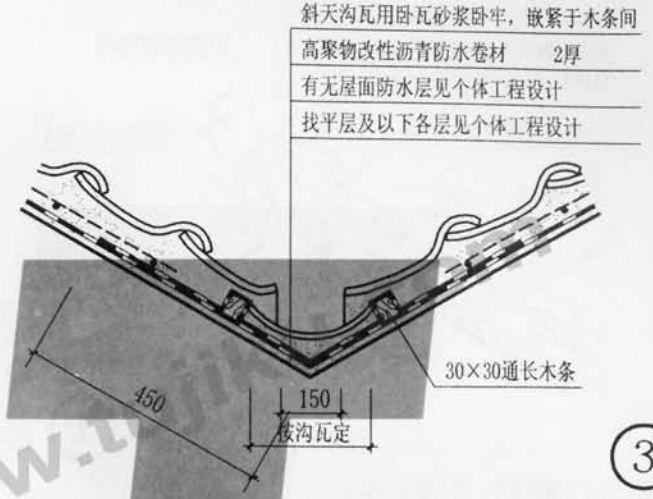

③

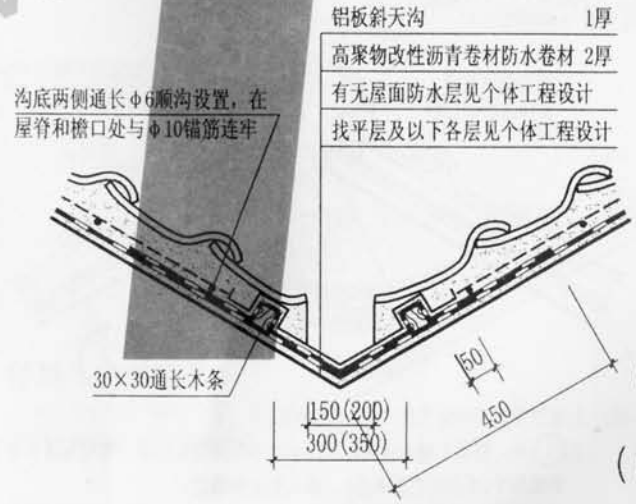

④ (④A)

注：1. ①中，脊瓦下端与坡面瓦之间可用专用异型瓦封堵，也可用卧瓦砂浆封堵抹平（表面刷涂料，颜色同瓦色），按瓦型配件确定。

2. 斜天沟两侧的瓦材，应切割整齐，瓦边缘平直，沟两侧用卧瓦砂浆封堵抹平，沟边的每一块瓦均用双股18号铜丝与挂瓦钢筋绑牢。

坡屋面屋脊，斜天沟（砂浆卧瓦）	图集号	03YJ202
	页 次	15

跟多资料加微信公众号jianzhu118

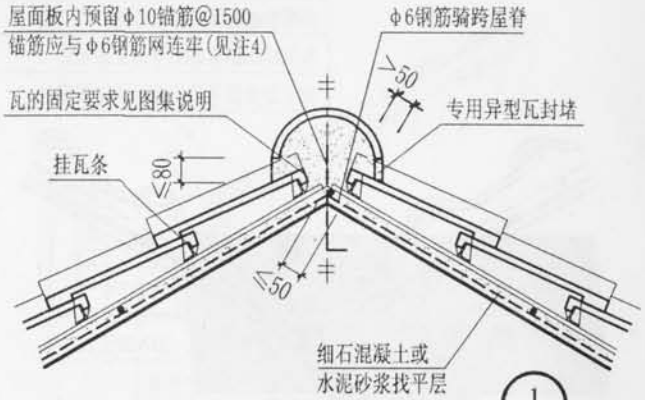

① 正脊

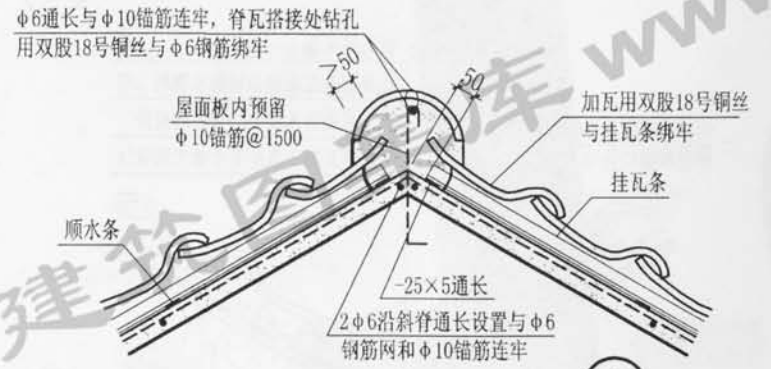

② 斜脊

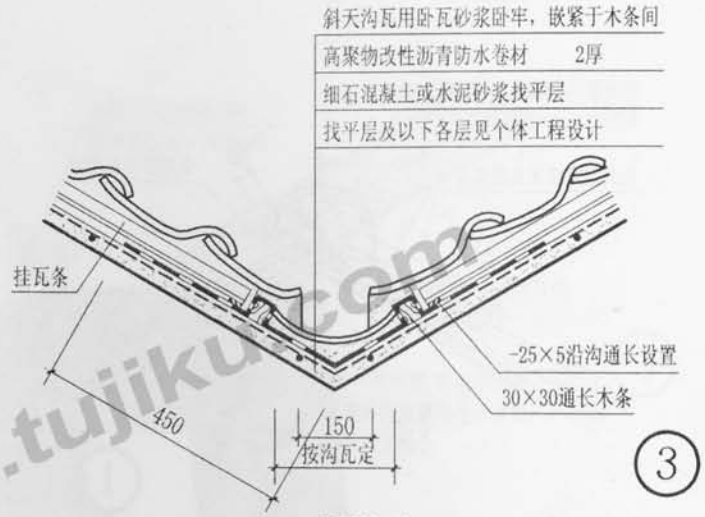

③

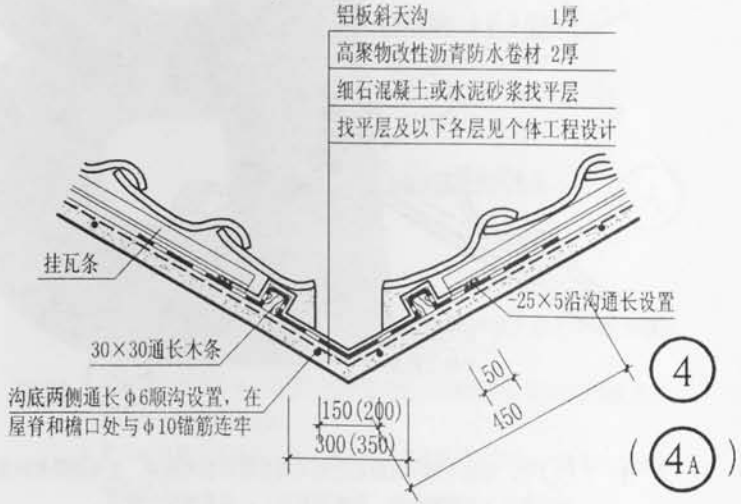

④

(④A)

注：1. 屋脊和斜天沟卧瓦均用1:3水泥砂浆。

2. ① 中，脊瓦下端与坡面瓦之间可用专用异型瓦封堵，也可用卧瓦砂浆封堵抹平(表面刷色同瓦色)，按瓦型配件确定。

3. 斜天沟两侧的瓦材，应切割整齐，瓦边缘平直，沟两侧用卧瓦砂浆封堵抹平，沟边每一块瓦均与挂瓦条绑牢。

4. 挂瓦条下为水泥砂浆找平层时，找平层内无钢筋网，此时，正脊处屋面板不预留锚筋。

坡屋面屋脊，斜天沟（钢挂瓦条）	图集号	03YJ202
	页次	16

审核	郑志宏	校对	秦玉
设计	鲁性旭	制图	程昱

建筑图书库 www.tujiku.com

跟多资料加微信公众号jianzhu118

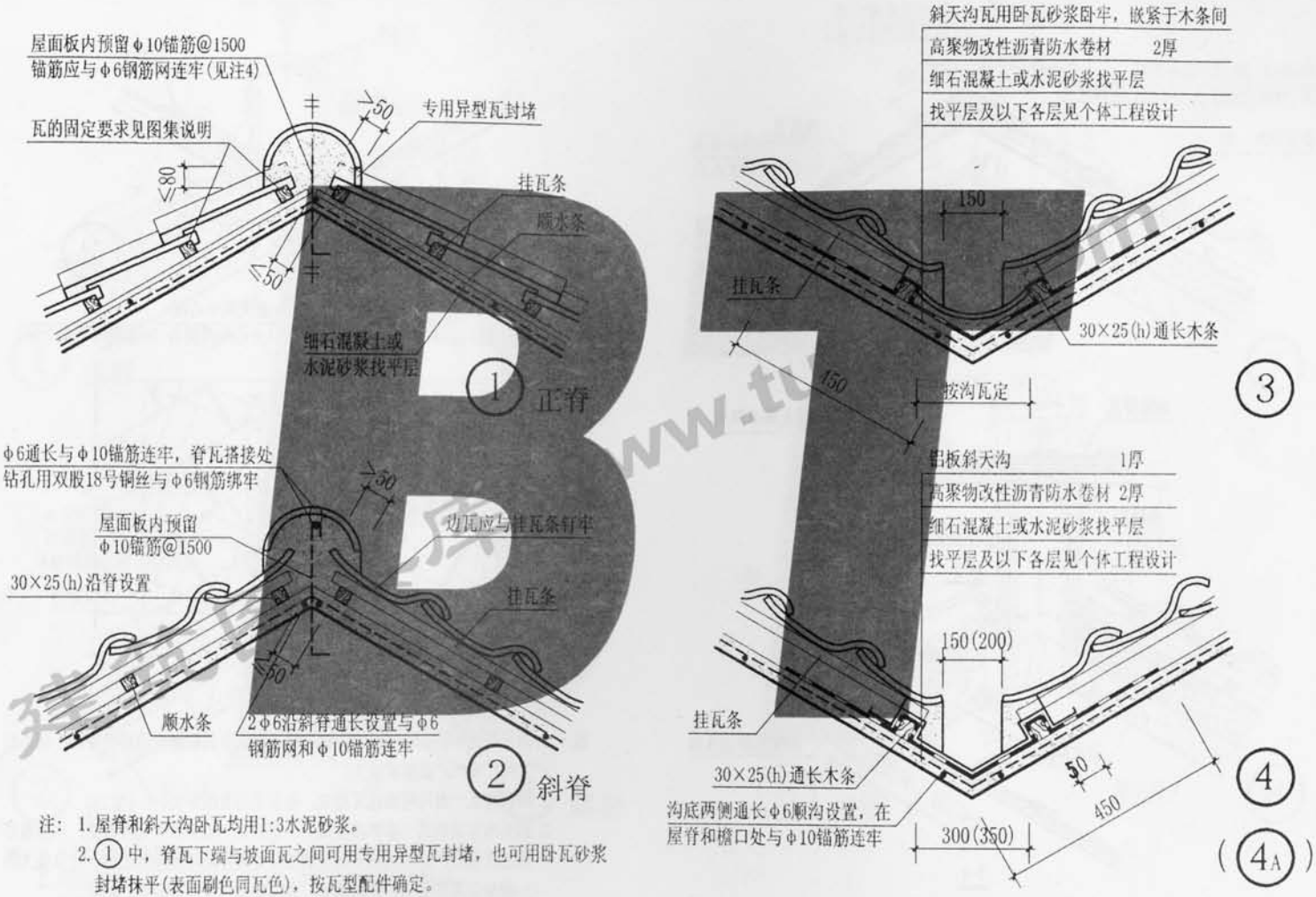

注：1. 屋脊和斜天沟卧瓦均用1:3水泥砂浆。

2. ① 中，脊瓦下端与坡面瓦之间可用专用异型瓦封堵，也可用卧瓦砂浆封堵抹平(表面刷色同瓦色)，按瓦型配件确定。

3. 斜天沟两侧的瓦材，应切割整齐，瓦边缘平直，沟两侧用卧瓦砂浆封堵抹平，沟边每一块瓦均与挂瓦条钉牢。

4. 挂瓦条下为水泥砂浆找平层时，找平层内无钢筋网，此时，正脊处屋面板不预留锚筋。

坡屋面屋脊，斜天沟（木挂瓦条）	图集号	03YJ202
	页 次	17

审核	郑志宏	郑志宏	校对	秦玉	秦玉
设计	鲁性旭	鲁性旭	制图	程昱	程昱

跟多资料加微信公众号jianzhu118

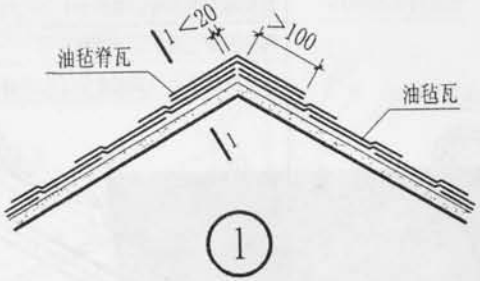

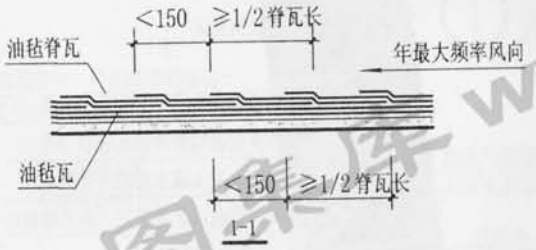

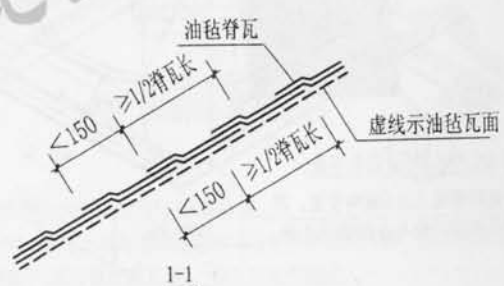

(斜屋脊)

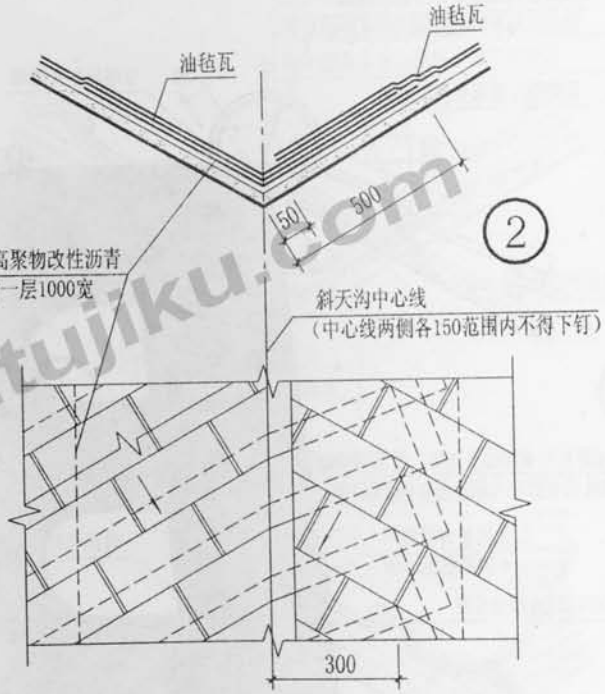

斜天沟局部平面图

注：1. 油毡脊瓦和斜天沟部位的卷材、瓦材均采用满粘加钉的铺设方法，按瓦材生产厂家的产品要求施工。

2. 油毡脊瓦一般可用油毡瓦裁成，也可采用专用脊瓦。

3. 斜天沟有切割式（亦称搭接式）、敞开式、编织式等几种做法，本图推荐切割式做法，切割式斜天沟瓦的搭接是将屋面排水坡度长的、过水量大的一侧油毡瓦搭盖另一侧油毡瓦，并按图示要求切割整齐、粘牢。

坡屋面屋脊，斜天沟（油毡瓦）	图集号	03YJ202
	页次	18

审核	郑志宏	校对	秦玉
设计	鲁性旭	制图	程罡

建筑图集库 www.tujiku.com

跟多资料加微信公众号jianzhu118

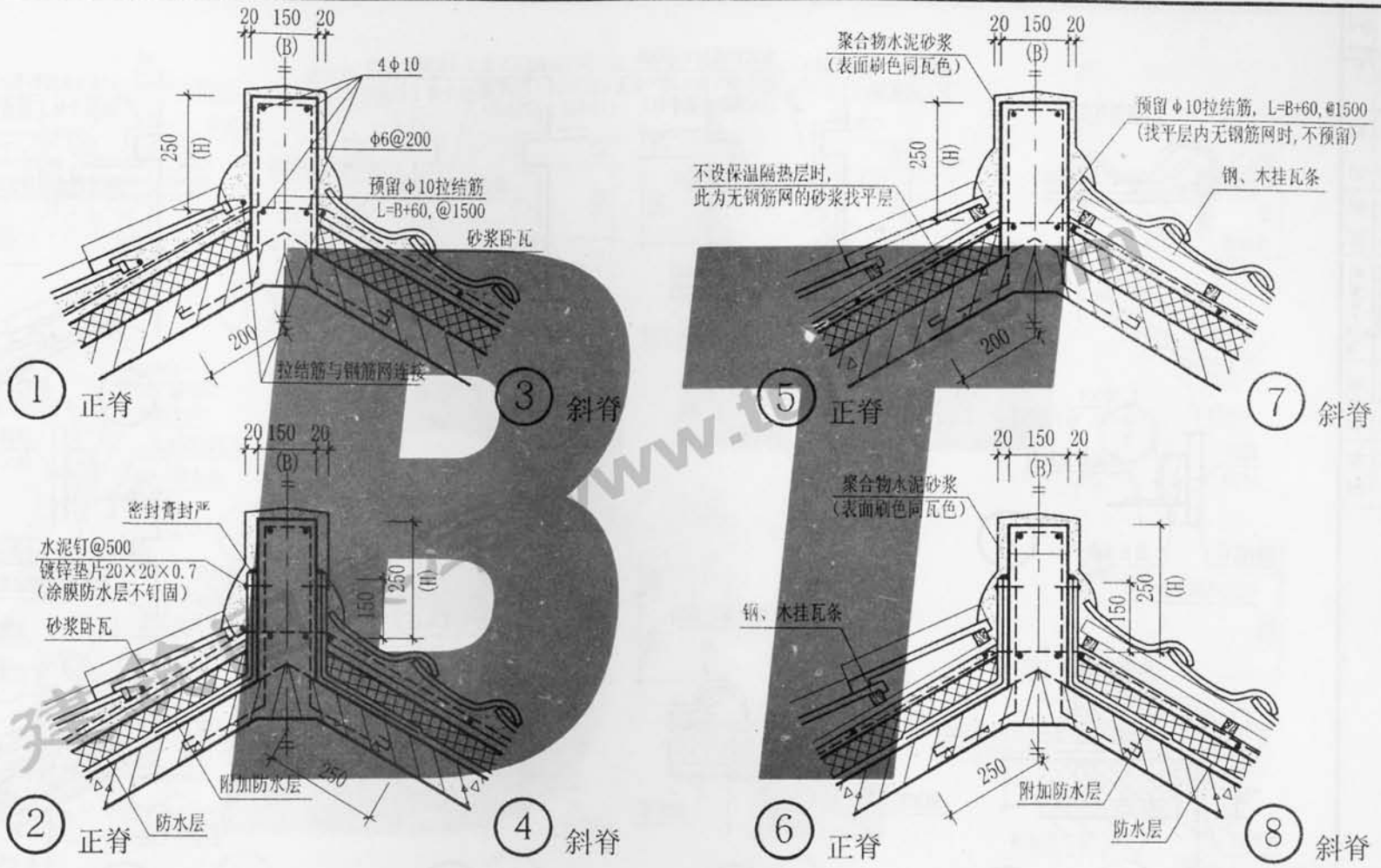

注: 1. 本图均按设保温隔热层绘制, 也适用于无保温隔热层的屋面。
2. 现浇屋脊如不与屋面板同时浇捣, 则采用C20混凝土捣制。
3. 个体工程设计另选屋脊高、宽, 可在索引后加注B、H值。
4. 防水层为卷材者, 附加防水层采用2厚高聚物改性沥青卷材; 防水层为涂膜者, 附加防水层采用一布二涂。
5. 屋脊钢筋系按构造筋配置。

块瓦屋面现浇屋脊	图集号	03YJ202
	页 次	19

审核	郑志宏	校对	秦玉	秦玉
设计	鲁性旭	制图	程昱	程昱

跟多资料加微信公众号jianzhu118

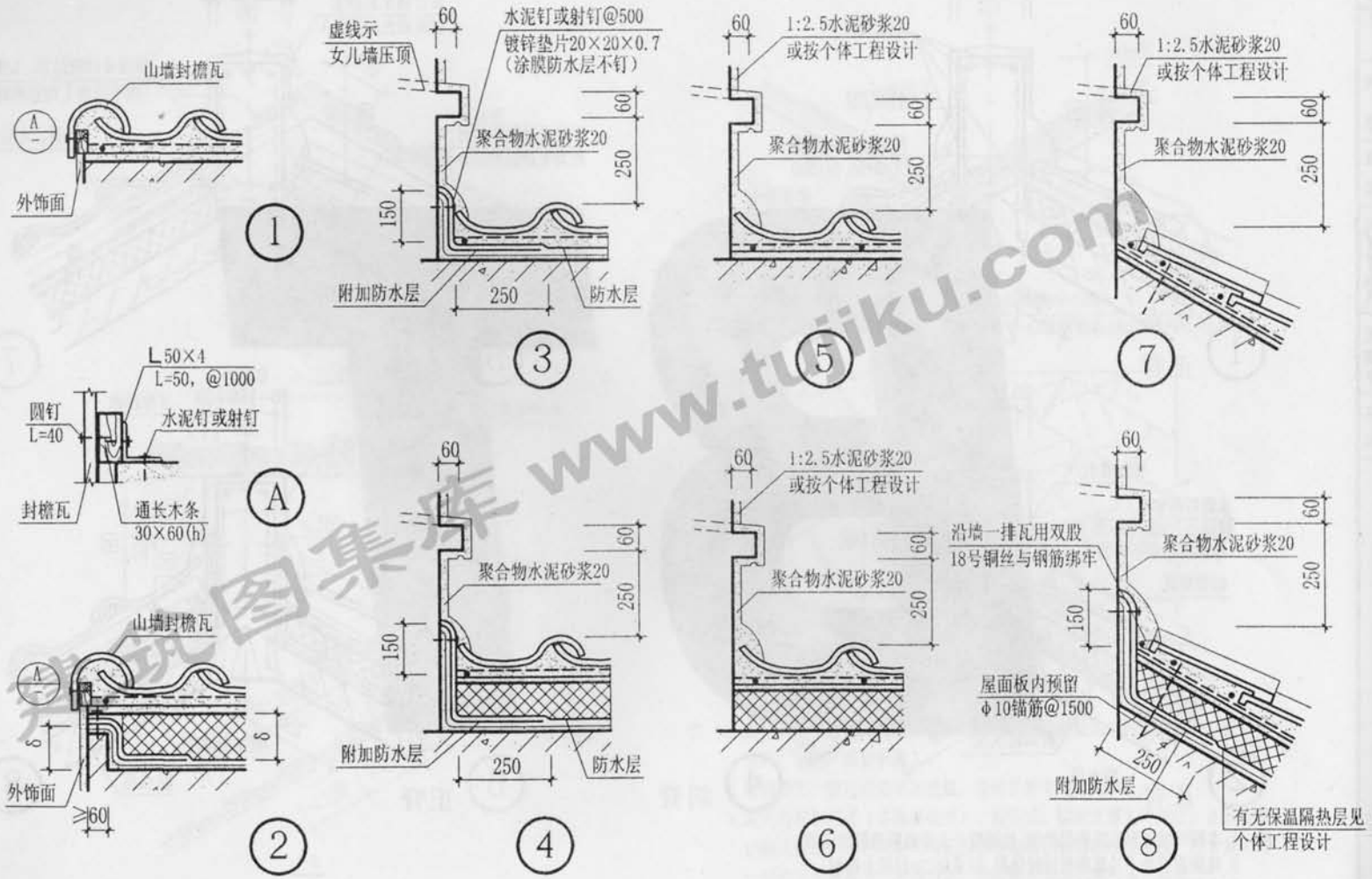

注：1. 有无防水层和找平层见个体工程设计。

2. 防水层为卷材者，附加防水层采用2厚高聚物改性沥青卷材；防水层为涂膜者，附加防水层用一布二涂。

屋面泛水、山墙封檐（砂浆卧瓦）	图集号	03YJ202
	页次	20

建筑图集库 www.tujiku.com

跟多资料加微信公众号jianzhu118

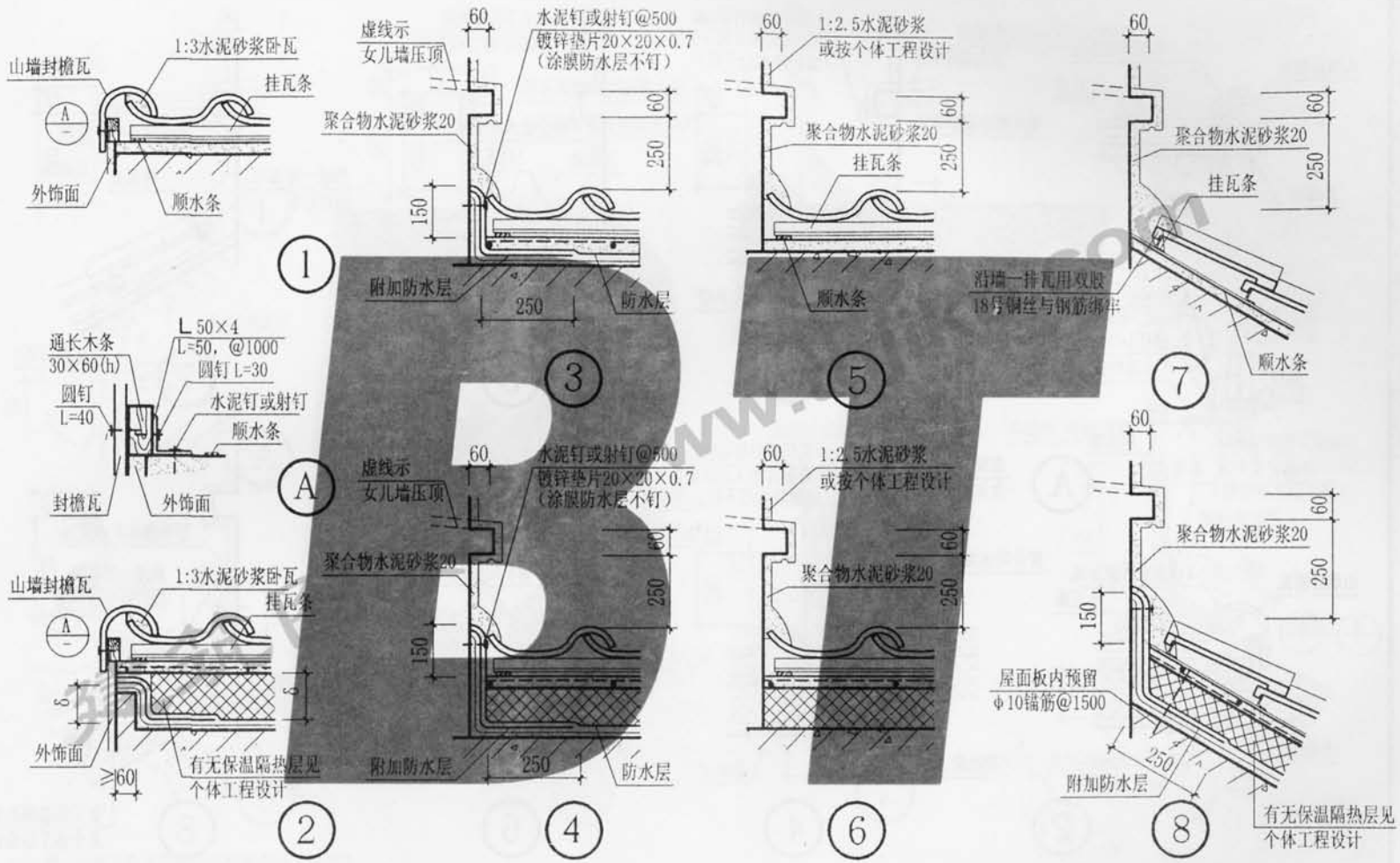

注：1. 有无防水层和找平层见个体工程设计。

2. 防水层为卷材者，附加防水层采用2厚高聚物改性沥青卷材；防水层为涂膜者，附加防水层用一布二涂。

屋面泛水、山墙封檐（钢挂瓦条）	图集号	03YJ202
	页次	21

审核	郑志宏	郑志宏	校对	秦玉	秦玉
设计	徐公印	徐公印	制图	程罡	程罡

跟多资料加微信公众号jianzhu118

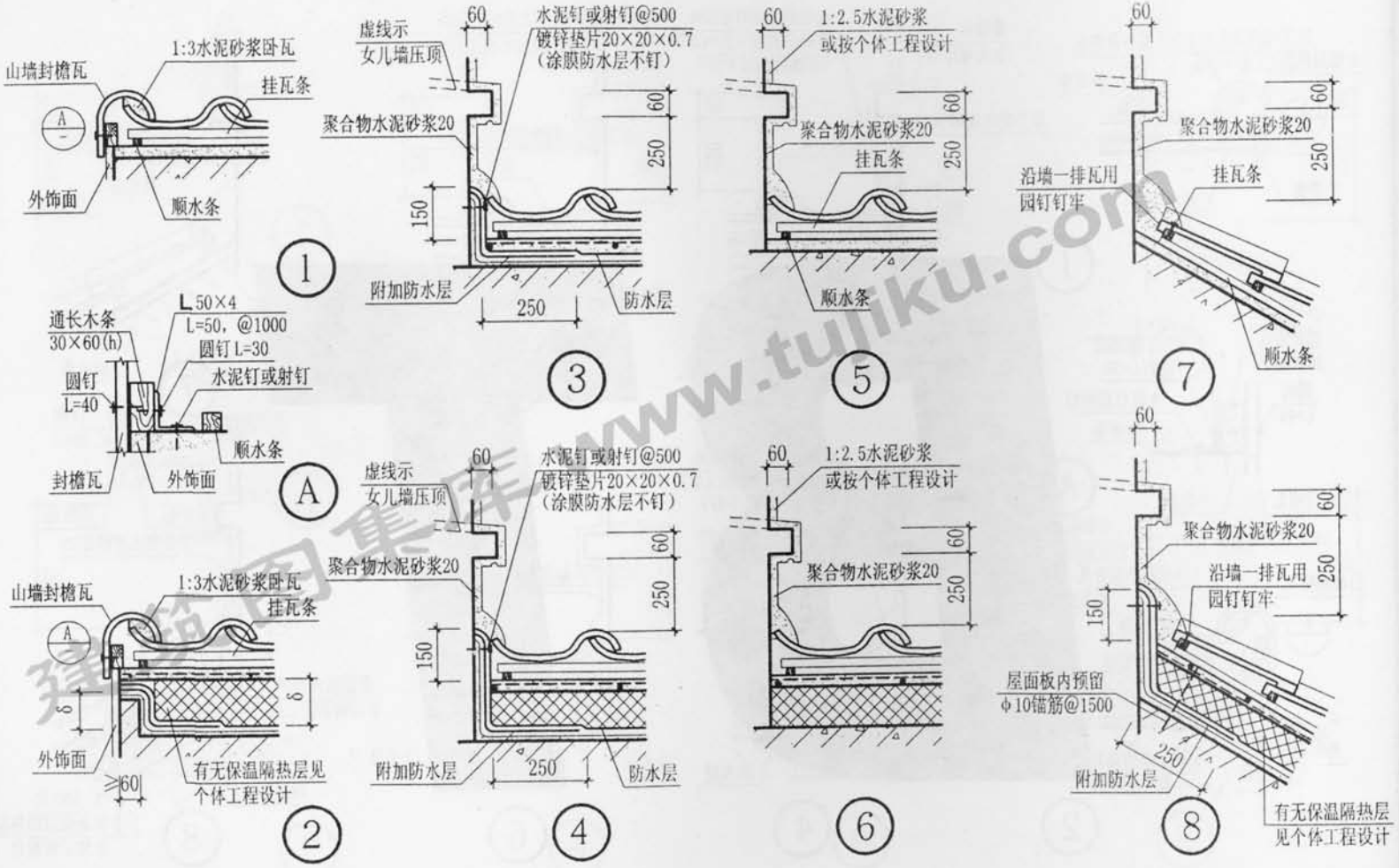

注：1. 有无防水层和找平层见个体工程设计。

2. 防水层为卷材者，附加防水层采用2厚高聚物改性沥青卷材；防水层为涂膜者，附加防水层用一布二涂。

屋面泛水、山墙封檐（木挂瓦条）	图集号	03YJ202
	页 次	22

审核	郑志宏	校对	秦玉	设计	徐公印	制图	秦玉

建筑图集www.tuliku.com

跟多资料加微信公众号jianzhu118

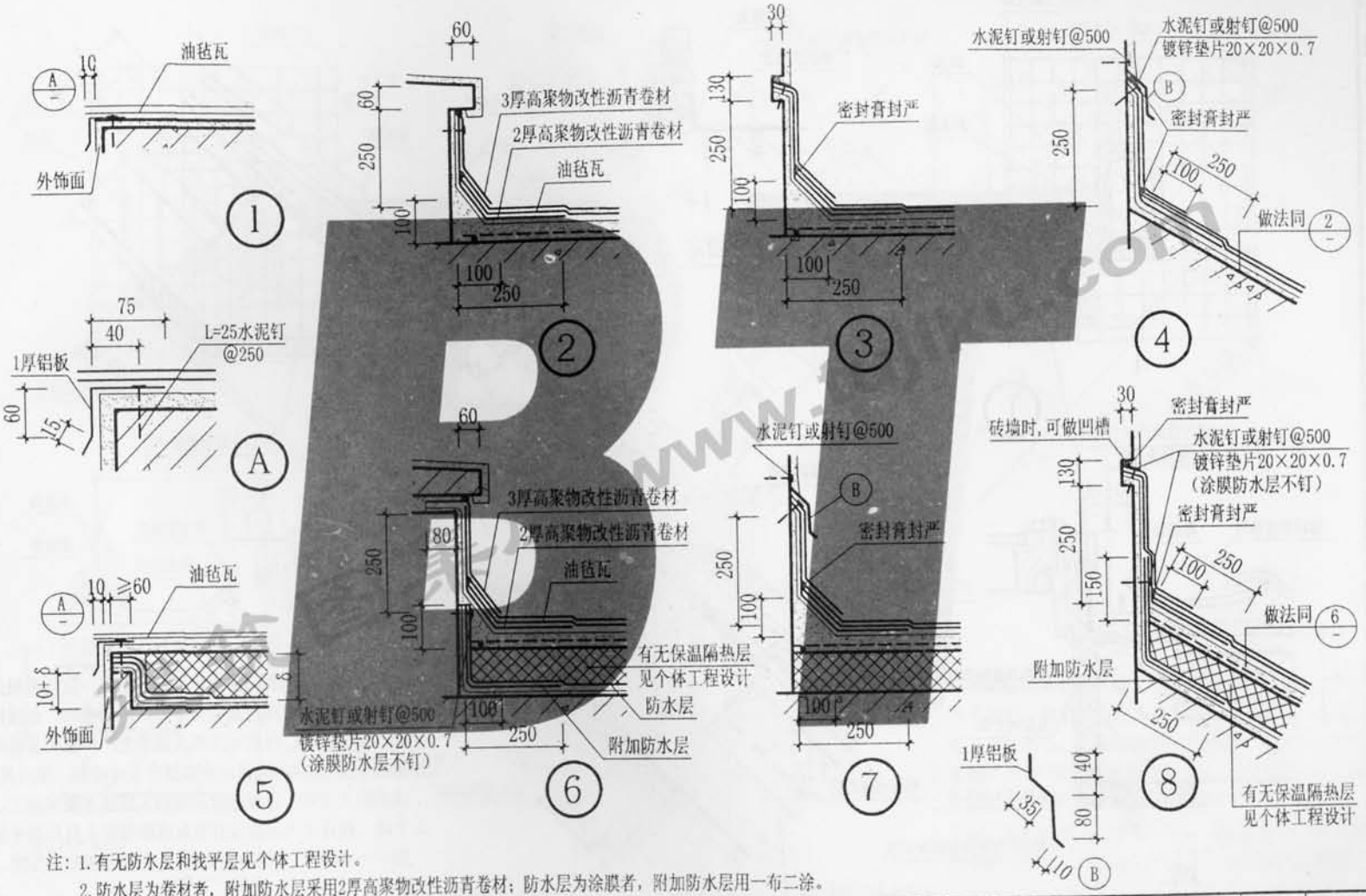

注：1.有无防水层和找平层见个体工程设计。

2.防水层为卷材者，附加防水层采用2厚高聚物改性沥青卷材；防水层为涂膜者，附加防水层用一布二涂。

3.泛水卷材均采用满粘法铺贴，与油毡瓦搭接部位用密封膏封严。

4.泛水卷材收头采用了墙槽加钉和铝板披水两种做法，可按墙体材料或需要选用。

屋面泛水、山墙封檐（油毡瓦）	图集号	03YJ202
	页　次	23

跟多资料加微信公众号jianzhu118

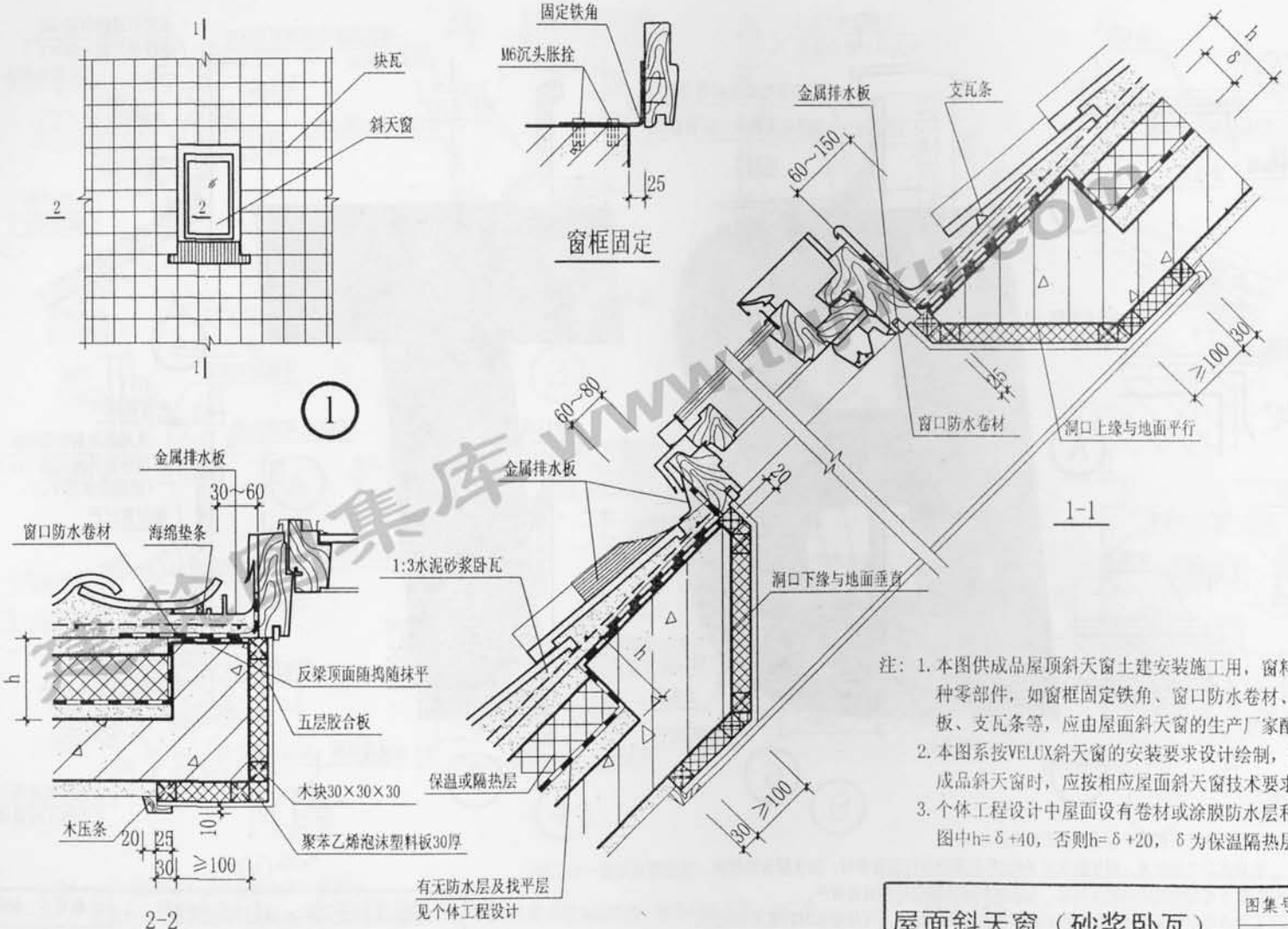

注：1. 本图供成品屋顶斜天窗土建安装施工用，窗料及相关各种零部件，如窗框固定铁角、窗口防水卷材、金属排水板、支瓦条等，应由屋面斜天窗的生产厂家配套供应。

2. 本图系按VELUX斜天窗的安装要求设计绘制，采用其他成品斜天窗时，应按相应屋面斜天窗技术要求施工。

3. 个体工程设计中屋面设有卷材或涂膜防水层和找平层时，图中h=δ+40，否则h=δ+20，δ为保温隔热层厚度。

屋面斜天窗（砂浆卧瓦）	图集号	03YJ202
	页次	24

审核	郑志宏	校对	秦玉	秦玉
设计	徐公印	制图	庞涛	庞涛

跟多资料加微信公众号jianzhu118

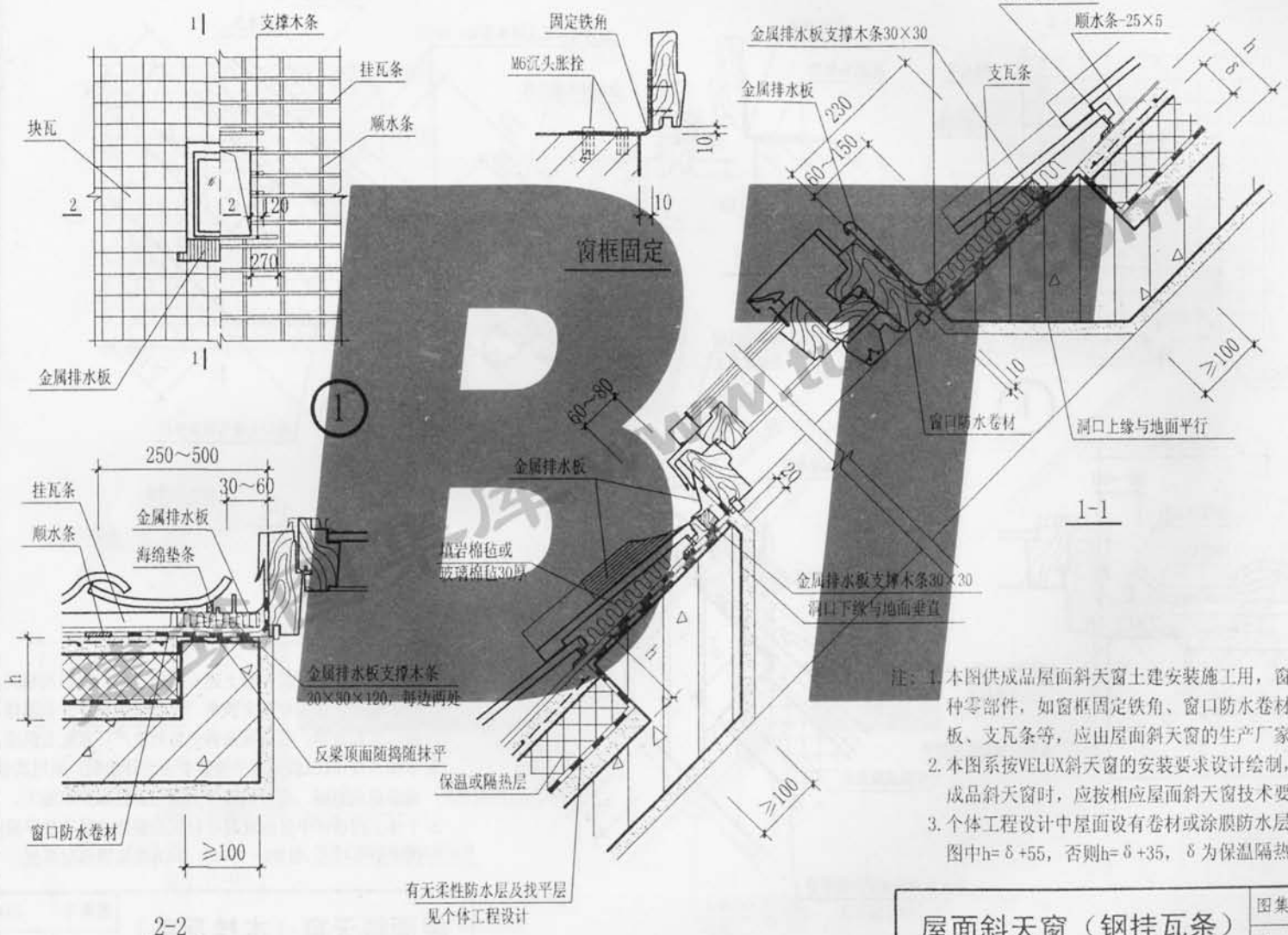

注：1. 本图供成品屋面斜天窗土建安装施工用，窗料及相关各种零部件，如窗框固定铁角、窗口防水卷材、金属排水板、支瓦条等，应由屋面斜天窗的生产厂家配套供应。

2. 本图系按VELUX斜天窗的安装要求设计绘制，采用其他成品斜天窗时，应按相应屋面斜天窗技术要求施工。

3. 个体工程设计中屋面设有卷材或涂膜防水层和找平层时，图中h=δ+55，否则h=δ+35，δ为保温隔热层厚度。

屋面斜天窗（钢挂瓦条）	图集号	03YJ202
	页 次	25

审核	郑志宏	校对	秦王涛	设计	徐公印

跟多资料加微信公众号jianzhu118

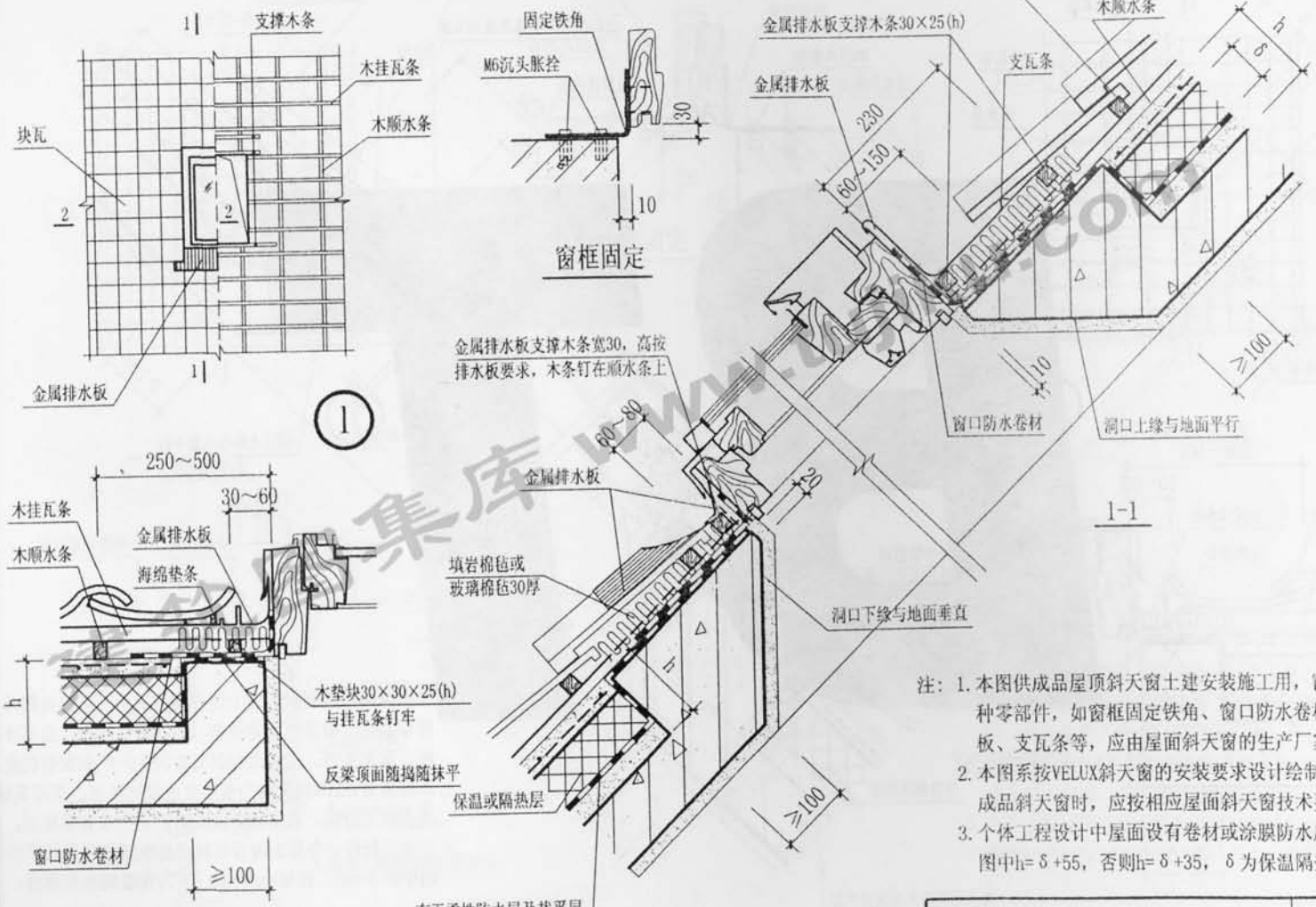

注：1. 本图供成品屋顶斜天窗土建安装施工用，窗料及相关各种零部件，如窗框固定铁角、窗口防水卷材、金属排水板、支瓦条等，应由屋面斜天窗的生产厂家配套供应。

2. 本图系按VELUX斜天窗的安装要求设计绘制，采用其他成品斜天窗时，应按相应屋面斜天窗技术要求施工。

3. 个体工程设计中屋面设有卷材或涂膜防水层和找平层时，图中h=δ+55，否则h=δ+35，δ为保温隔热层厚度。

屋面斜天窗（木挂瓦条）	图集号	03YJ202
	页次	26

审核	郑志宏	校对	秦玉
设计	徐公印	制图	庞涛

跟多资料加微信公众号jianzhu118

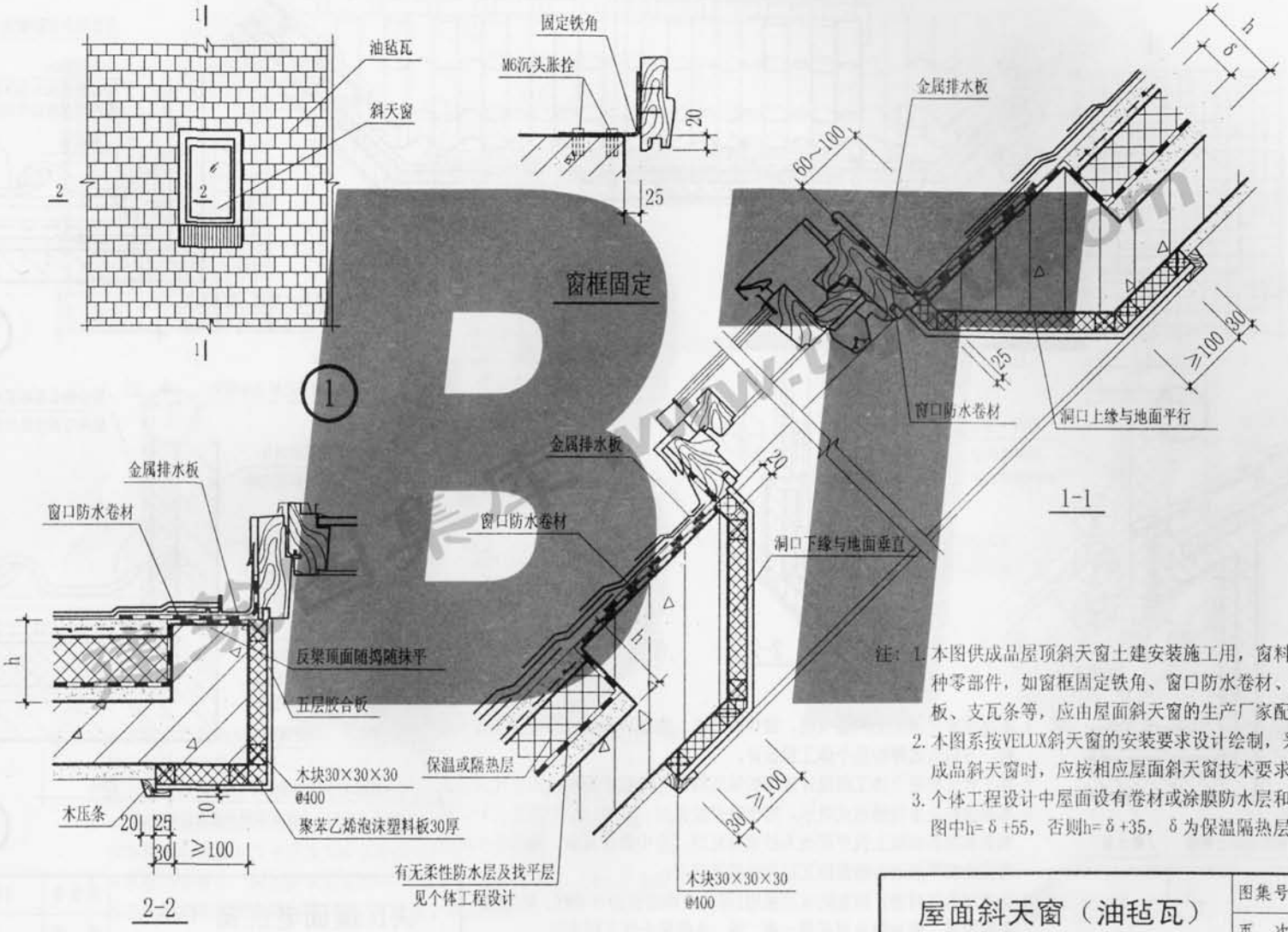

注：1. 本图供成品屋顶斜天窗土建安装施工用，窗料及相关各种零部件，如窗框固定铁角、窗口防水卷材、金属排水板、支瓦条等，应由屋面斜天窗的生产厂家配套供应。

2. 本图系按VELUX斜天窗的安装要求设计绘制，采用其他成品斜天窗时，应按相应屋面斜天窗技术要求施工。

3. 个体工程设计中屋面设有卷材或涂膜防水层和找平层时，图中h=δ+55，否则h=δ+35，δ为保温隔热层厚度。

屋面斜天窗（油毡瓦）	图集号	03YJ202
	页次	27

审核	郑志宏	校对	秦玉
设计	徐公印	制图	庞涛

跟多资料加微信公众号jianzhu118

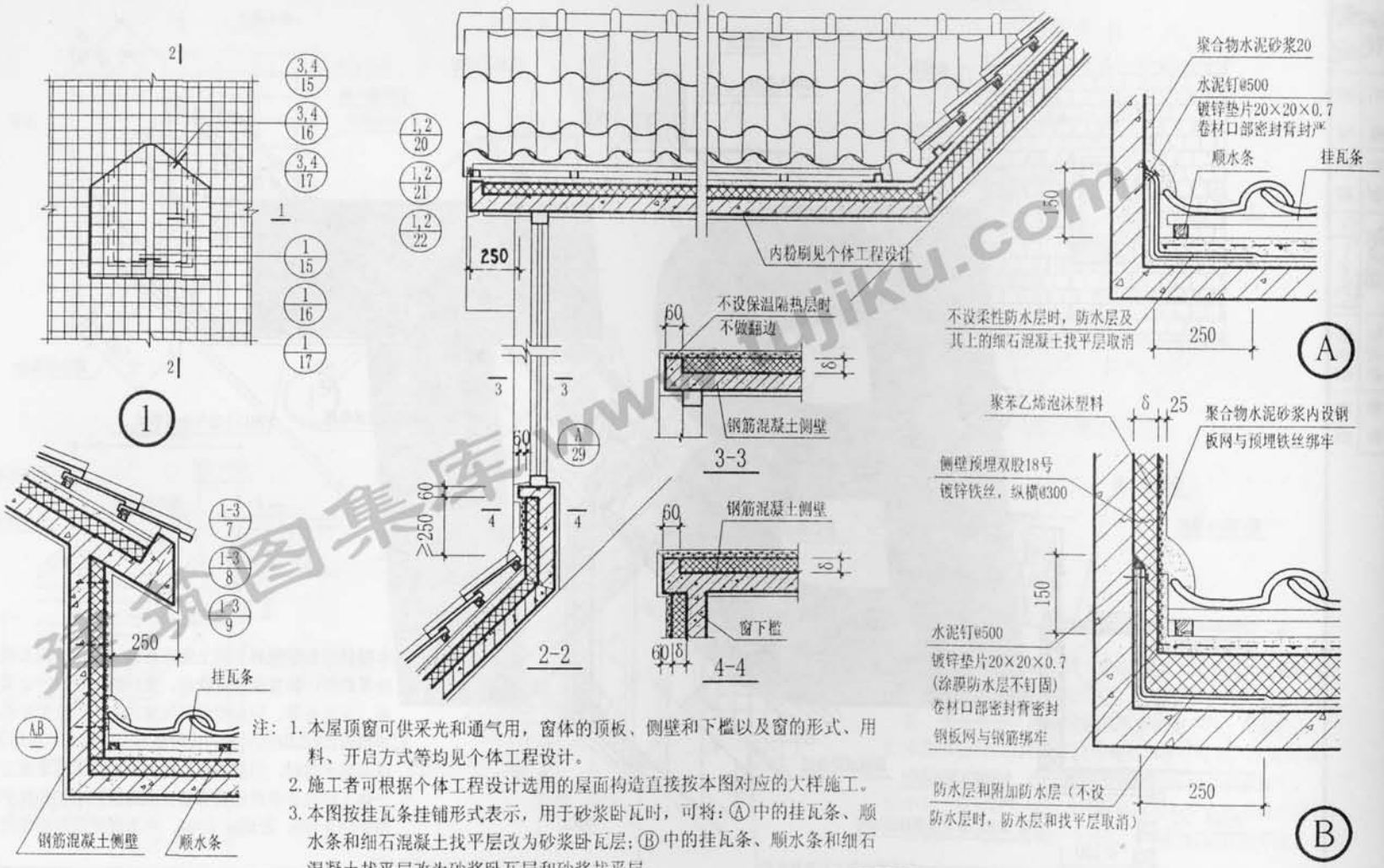

注：1. 本屋顶窗可供采光和通气用，窗体的顶板、侧壁和下槛以及窗的形式、用料、开启方式等均见个体工程设计。

2. 施工者可根据个体工程设计选用的屋面构造直接按本图对应的大样施工。

3. 本图按挂瓦条挂铺形式表示，用于砂浆卧瓦时，可将：Ⓐ中的挂瓦条、顺水条和细石混凝土找平层改为砂浆卧瓦层；Ⓑ中的挂瓦条、顺水条和细石混凝土找平层改为砂浆卧瓦层和砂浆找平层。

4. 防水层为卷材者，附加防水层采用2厚高聚物改性沥青卷材；防水层为涂膜者，附加防水层采用一布二涂。δ值见个体工程设计。

审核	郑志宏	校对	秦玉	秦玉
设计	徐公印	制图	庞涛	庞涛

块瓦屋面老虎窗（一）

图集号	03YJ202
页次	28

跟多资料加微信公众号jianzhu118

审核	郑志宏	郑志宏	校对	秦玉	秦玉
设计	徐公印	徐公印	制图	庞涛	庞涛

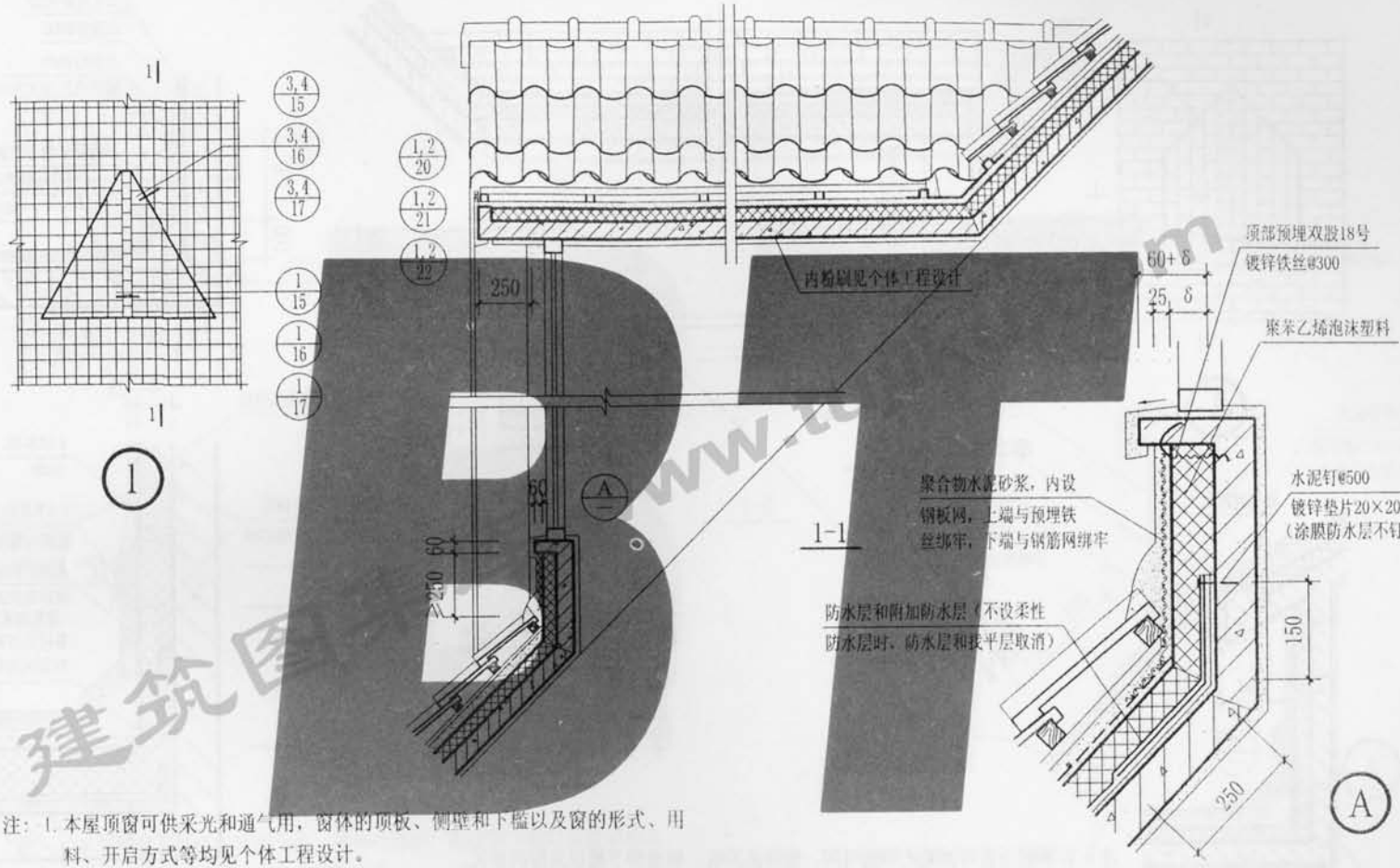

注：1. 本屋顶窗可供采光和通气用，窗体的顶板、侧壁和下槛以及窗的形式、用料、开启方式等均见个体工程设计。

2. 施工者可根据个体工程设计选用的屋面构造直接按本图对应的大样施工。

3. 本图按挂瓦条挂铺形式表示，用于砂浆卧瓦时，可将：Ⓐ中的挂瓦条、顺水条和细石混凝土找平层改为砂浆卧瓦层和砂浆找平层。

4. 防水层为卷材者，附加防水层采用2厚高聚物改性沥青卷材；防水层为涂膜者，附加防水层采用一布二涂。δ值见个体工程设计。

块瓦屋面老虎窗（二）	图集号	03YJ202
	页次	29

跟多资料加微信公众号jianzhu118

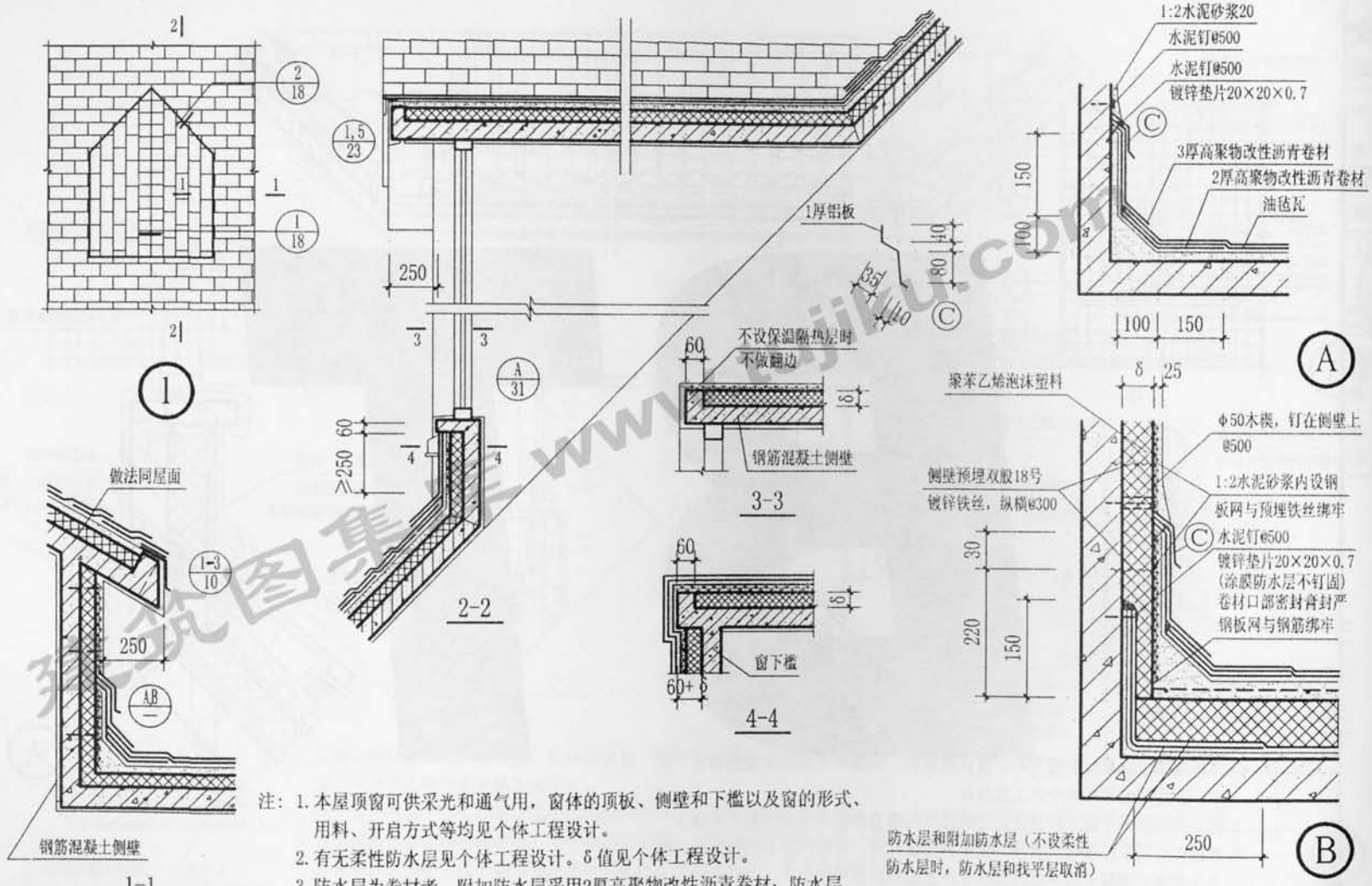

注：1. 本屋顶窗可供采光和通气用，窗体的顶板、侧壁和下槛以及窗的形式、用料、开启方式等均见个体工程设计。

2. 有无柔性防水层见个体工程设计。δ值见个体工程设计。

3. 防水层为卷材者，附加防水层采用2厚高聚物改性沥青卷材；防水层为涂膜者，附加防水层采用一布二涂。

油毡瓦屋面老虎窗（一）	图集号	03YJ202
	页次	30

审核	郑志宏	校对	秦玉	秦玉
设计	徐公印	制图	庞涛	庞涛

跟多资料加微信公众号jianzhu118

审核	郑志宏	校对	秦玉
设计	徐公印	制图	王婕

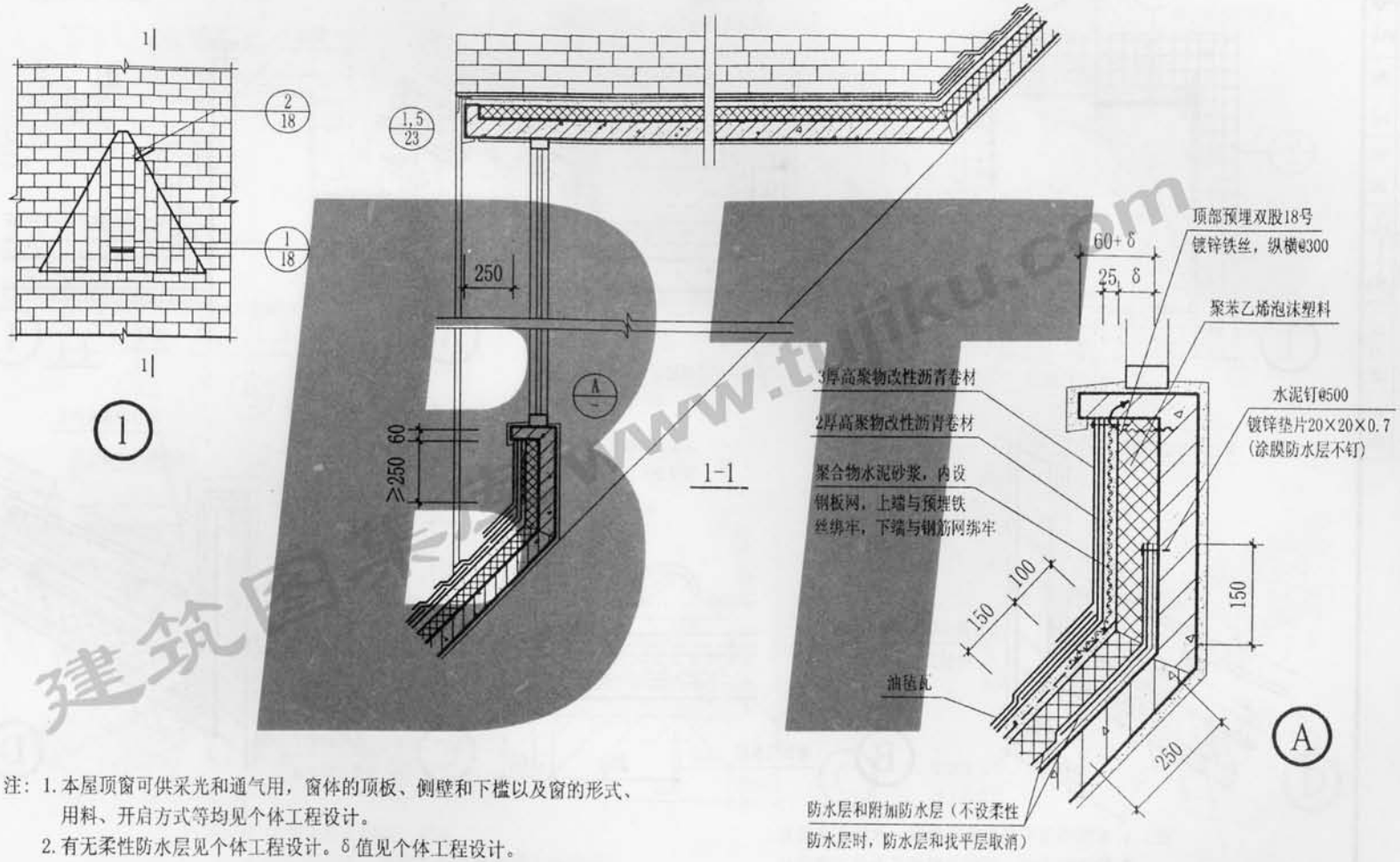

注：1. 本屋顶窗可供采光和通气用，窗体的顶板、侧壁和下槛以及窗的形式、用料、开启方式等均见个体工程设计。

2. 有无柔性防水层见个体工程设计。δ值见个体工程设计。

3. 防水层为卷材者，附加防水层采用2厚高聚物改性沥青卷材；防水层为涂膜者，附加防水层采用一布二涂。

油毡瓦屋面老虎窗（二）	图集号	03YJ202
	页次	31

跟多资料加微信公众号jianzhu118

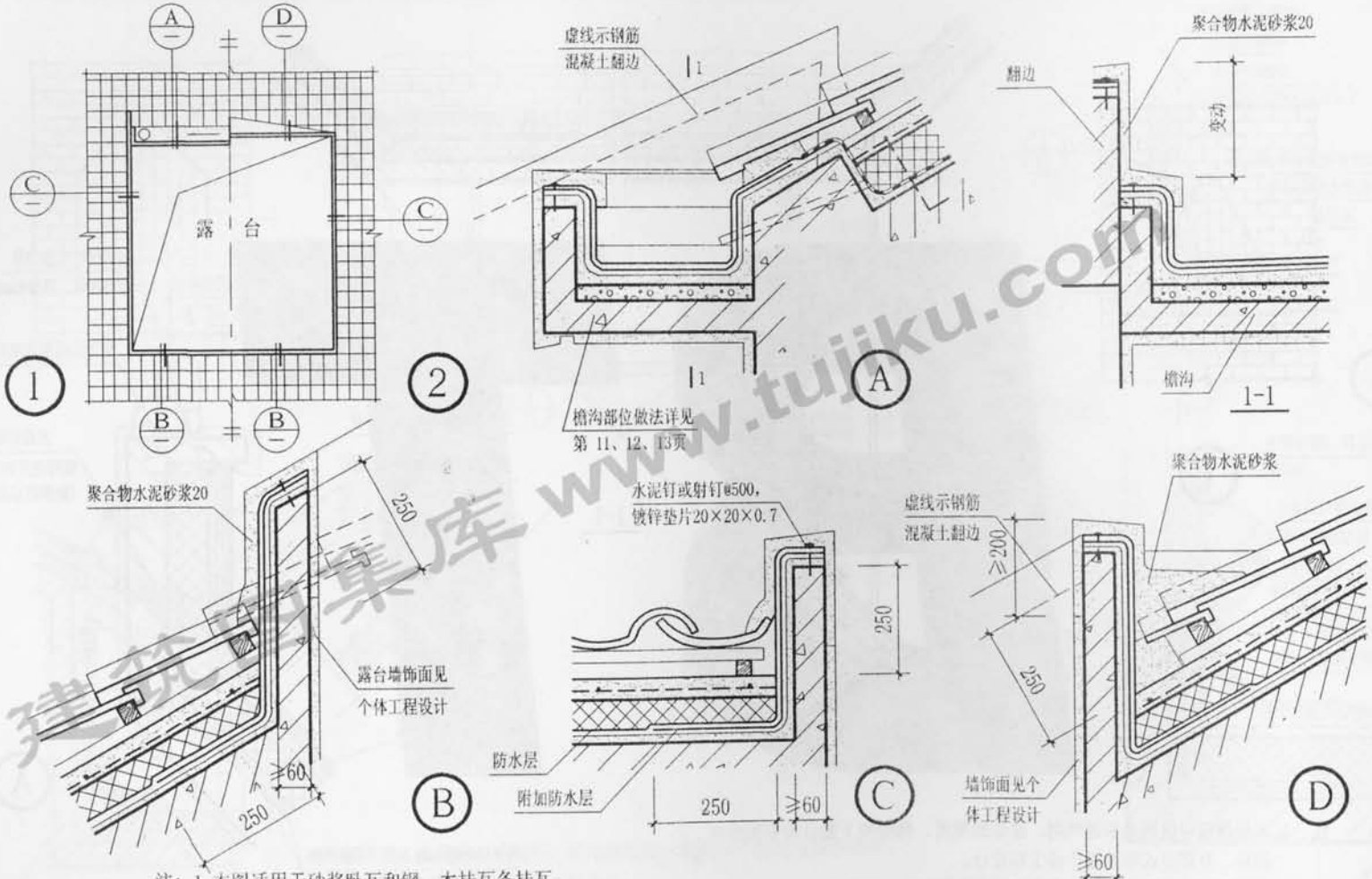

注：1. 本图适用于砂浆卧瓦和钢、木挂瓦条挂瓦。
2. 翻边的高度、厚度及配筋见个体工程设计。
3. 屋面有无保温隔热层或防水层见个体工程设计。
4. 防水层为卷材者，附加防水层采用2厚高聚物改性沥青卷材；
防水层为涂膜者，附加防水层采用一布二涂。

审核	郑志宏	校对	秦玉
设计	徐公印	制图	王婕

块瓦屋面露台	图集号	03YJ202
	页次	32

建筑图集库 www.tujiku.com

跟多资料加微信公众号jianzhu118

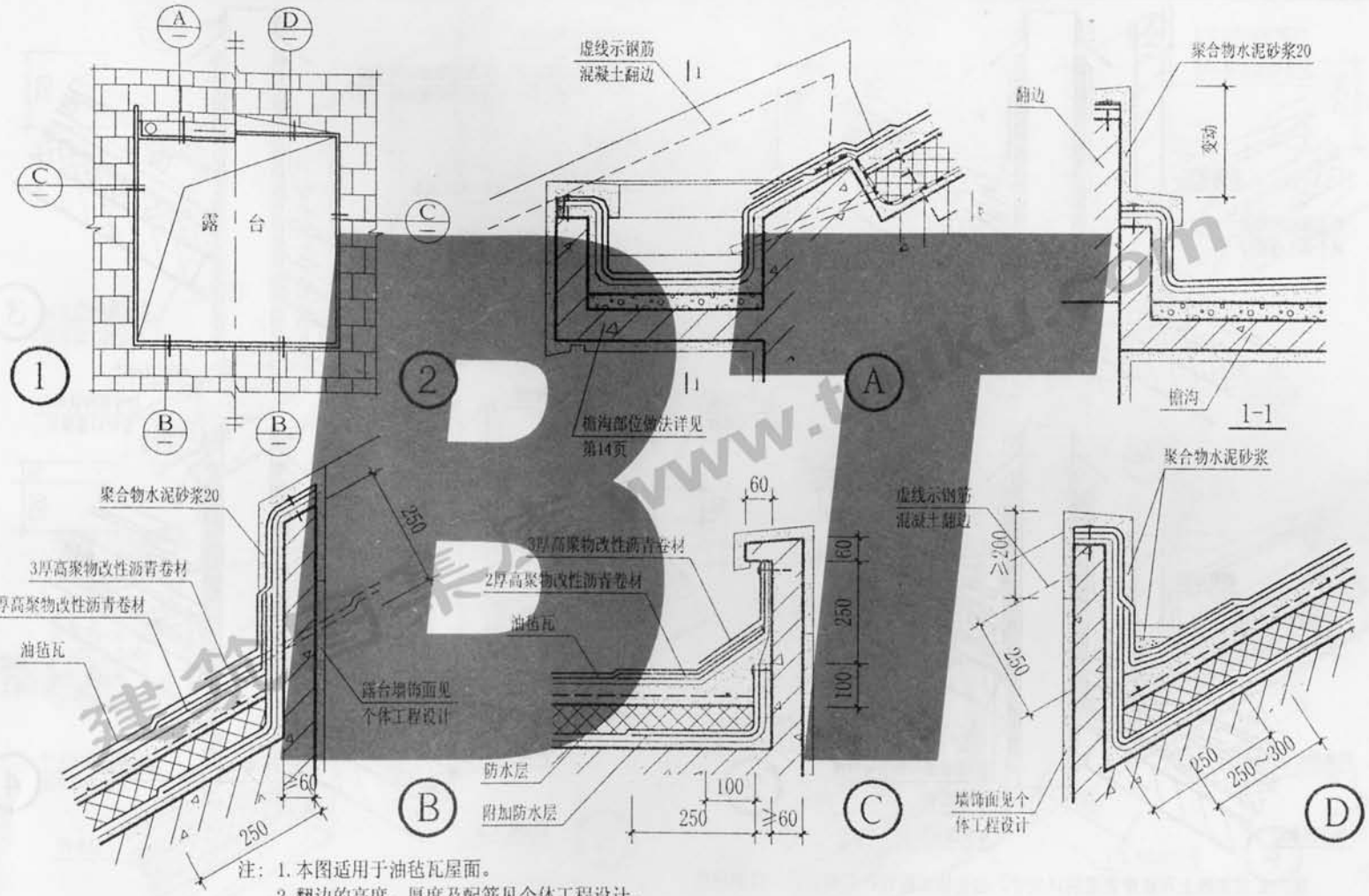

注：1. 本图适用于油毡瓦屋面。
2. 翻边的高度、厚度及配筋见个体工程设计。
3. 屋面有无保温隔热层或防水层见个体工程设计。
4. 防水层为卷材者，附加防水层采用2厚高聚物改性沥青卷材；
防水层为涂膜者，附加防水层采用一布二涂。

油毡瓦屋面露台	图集号	03YJ202
	页 次	33

审核	郑志宏	设计	徐公印	校对	秦玉	制图	王婕

跟多资料加微信公众号jianzhu118

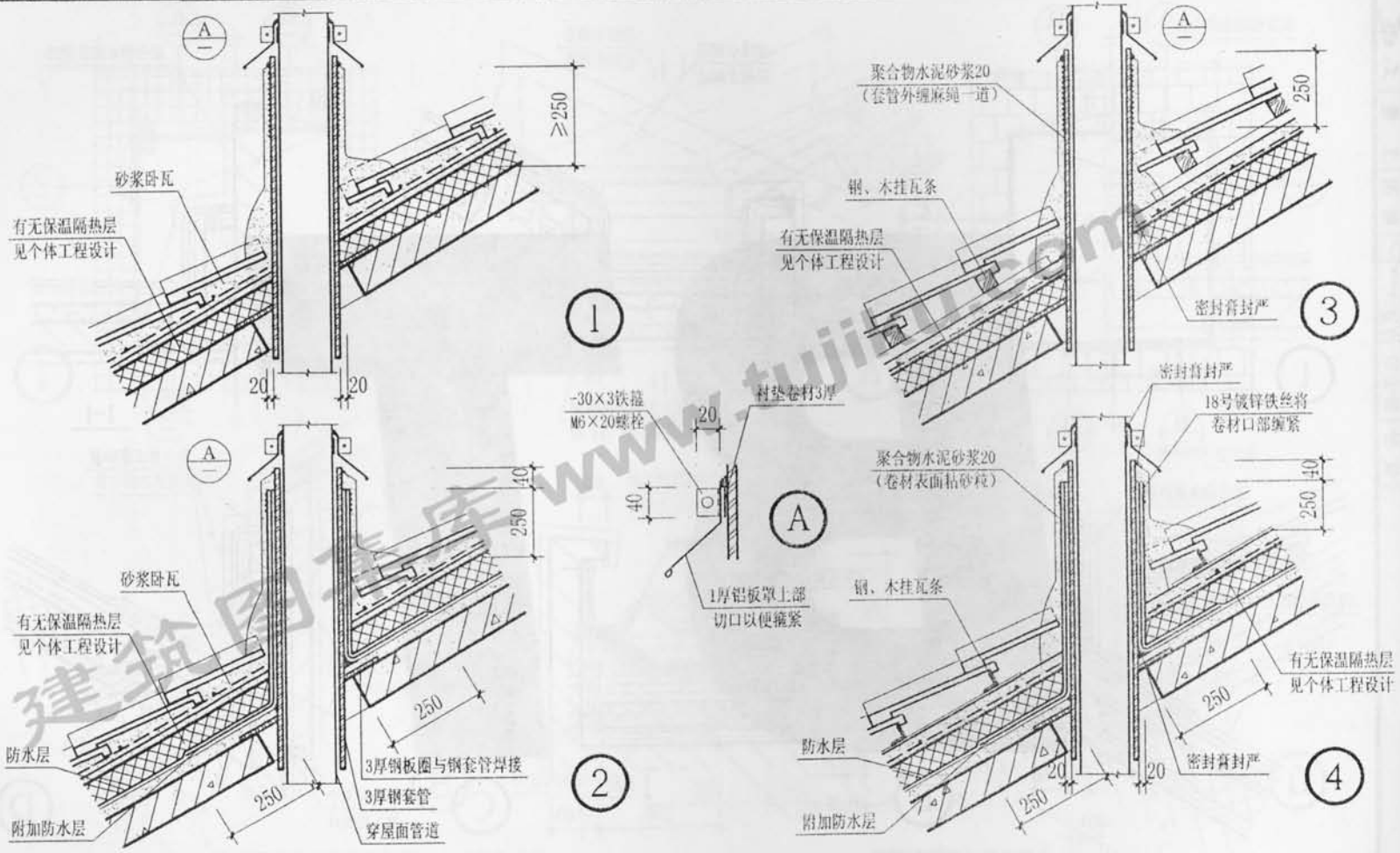

注：1. 屋面板上预留穿管道洞口尺寸，由个体工程设计根据管径、屋面坡度和板厚等因素确定。如个体工程设计选用的块瓦产品有专用于穿管道的异形瓦者，且管径和屋面坡度均能满足要求时，亦可直接选用。

2. 防水层为卷材者，附加防水层采用2厚高聚物改性沥青卷材；防水层为涂膜者，附加防水层采用一布二涂。

块瓦屋面管道泛水（一）	图集号	03YJ202
	页 次	34

审核	郑志宏	校对	秦玉	设计	徐公印

跟多资料加微信公众号jianzhu118

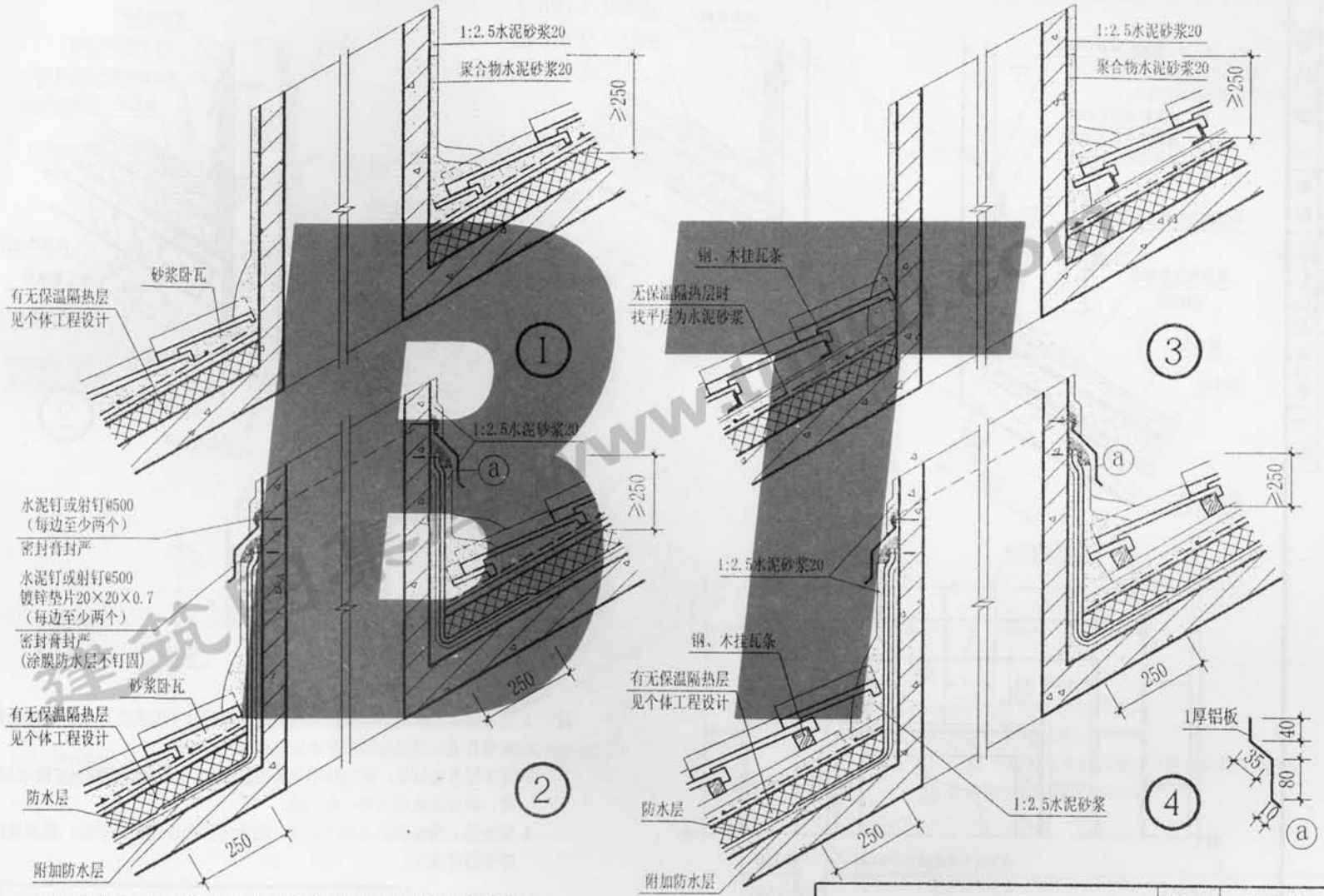

注：防水层为卷材者，附加防水层采用2厚高聚物改性沥青卷材；
防水层为涂膜者，附加防水层采用一布二涂。

块瓦屋面管道泛水（二）	图集号	03YJ202
	页 次	35

审核	郑志宏	设计	徐公印	校对	秦玉婕	制图	王婕

跟多资料加微信公众号jianzhu118

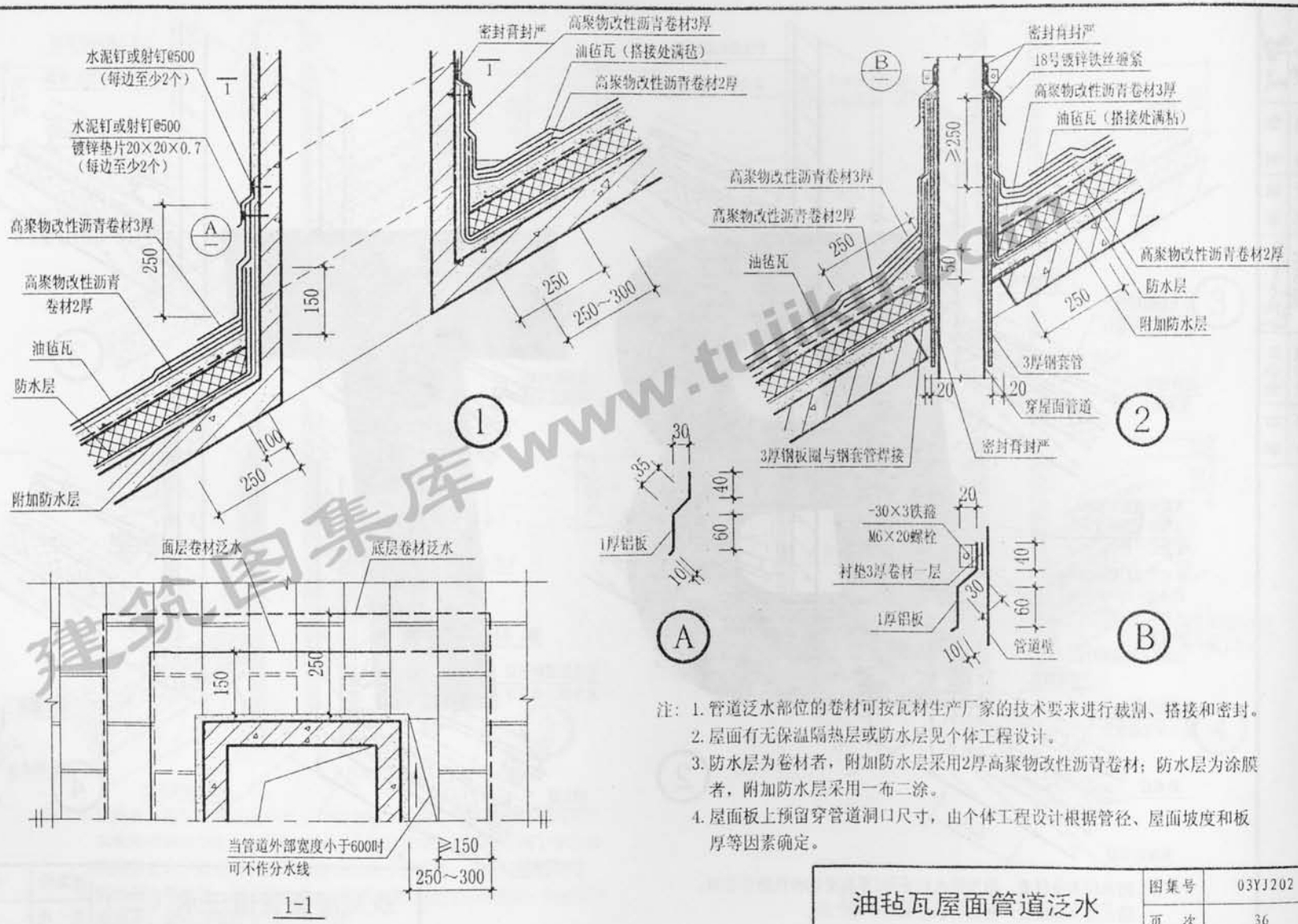

注：1. 管道泛水部位的卷材可按瓦材生产厂家的技术要求进行裁割、搭接和密封。
2. 屋面有无保温隔热层或防水层见个体工程设计。
3. 防水层为卷材者，附加防水层采用2厚高聚物改性沥青卷材；防水层为涂膜者，附加防水层采用一布二涂。
4. 屋面板上预留穿管道洞口尺寸，由个体工程设计根据管径、屋面坡度和板厚等因素确定。

油毡瓦屋面管道泛水	图集号	03YJ202
	页 次	36

审核	郑志宏	校对	秦玉	制图	王婕
设计	徐公印				

建筑图集库 www.tuji
跟多资料加微信公众号jianzhu118

注：1. 所有钢材下钉处应先钻φ4孔。
2. 钢顺水条安装前应调直。
3. 1A，2A 为挂瓦条安装的第二方案，供施工选用。
2A 仅适用于屋面坡度<100%时。

块瓦屋面挂瓦条、顺水条安装	图集号	03YJ202
	页次	37

审核	郑志宏	校对	秦玉
设计	徐公印	制图	王婕

跟多资料加微信公众号jianzhu118

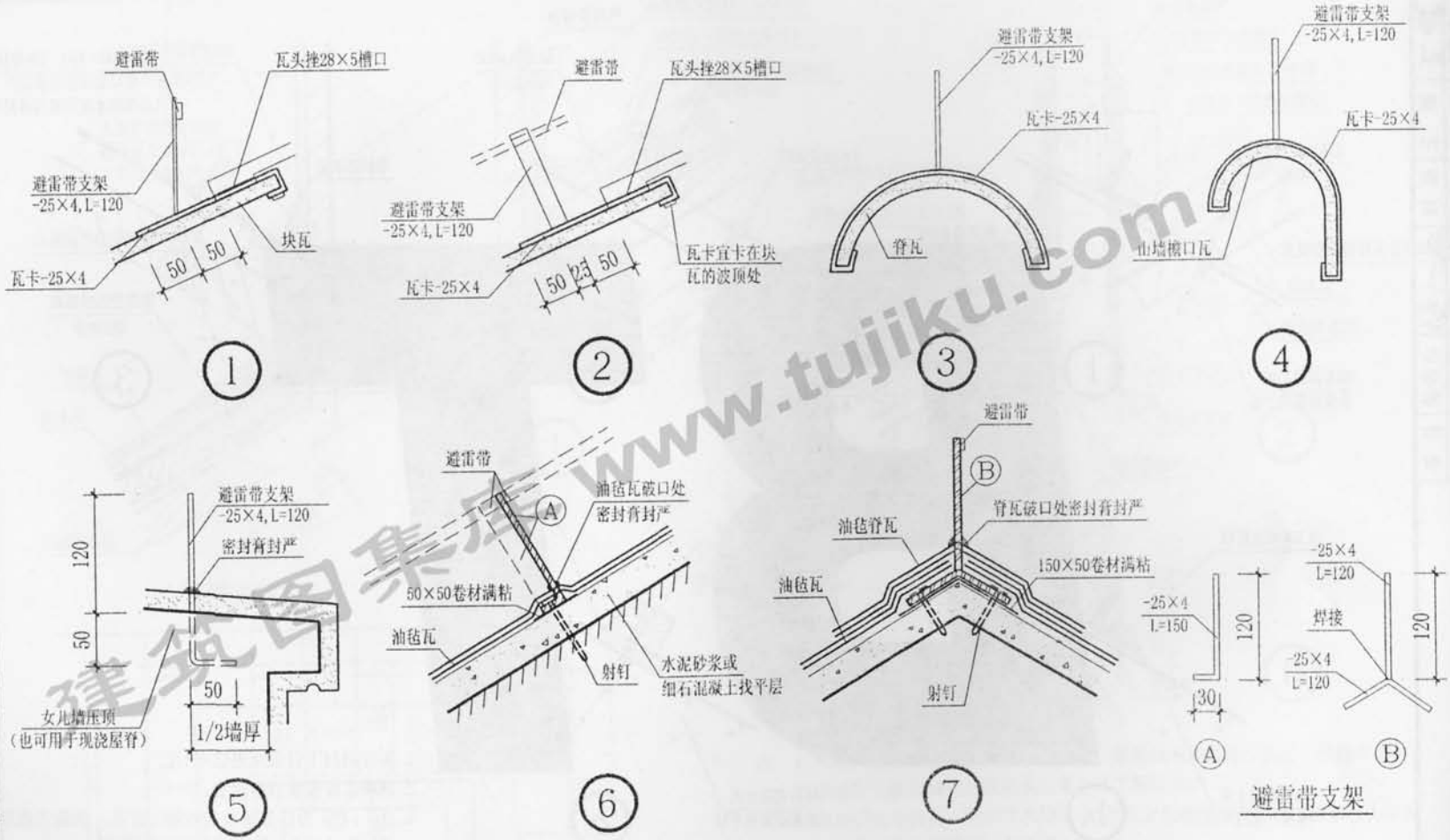

注：1. 瓦卡的长度和煨弯形状按瓦材定。
2. 瓦卡和避雷带支架应先焊好，再上屋面安装。
3. 避雷带与支架的固定连接见电气专业图纸。
4. ①-⑤用于块瓦屋面，⑥、⑦用于油毡瓦屋面。

块瓦、油毡瓦屋面避雷带支架安装	图集号	03YJ202
	页 次	38

审核	郑志宏	校对	秦玉
设计	徐公印	制图	王婕

建筑图集库 www.tujiku.com

跟多资料加微信公众号jianzhu118

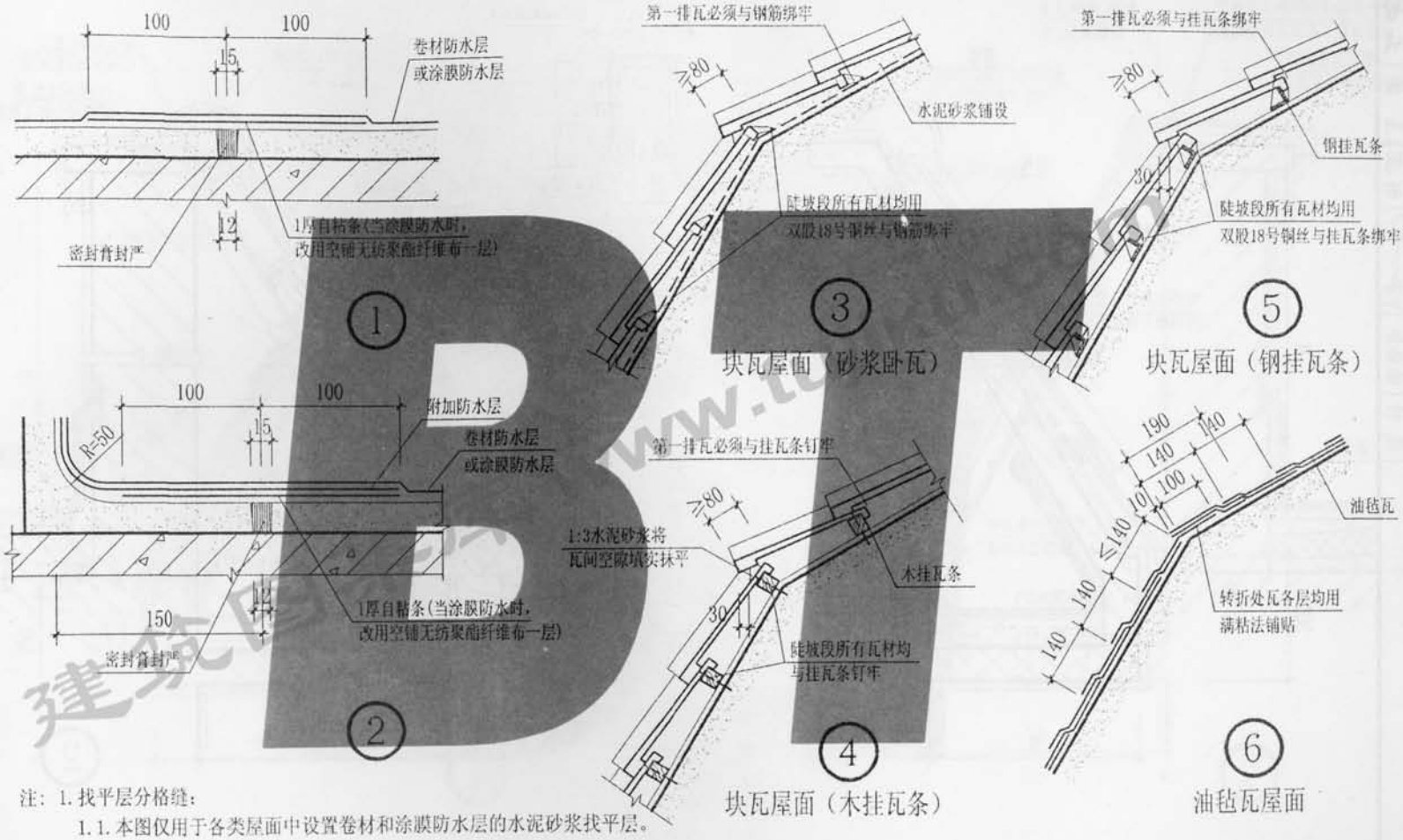

注：1. 找平层分格缝：

1.1. 本图仅用于各类屋面中设置卷材和涂膜防水层的水泥砂浆找平层。

1.2. 分格缝的纵横间距为3-4m。

1.3. 个体工程设计未注明时，可直接按本图对应的节点施工。

2. 瓦材屋面折坡：

采用折坡屋面时，屋面最小坡度为33%，最大坡度为170%。

找平层分格缝，瓦材屋面折坡	图集号	03YJ202
	页 次	39

审核	郑志宏	郑志宏	校对	秦玉	秦玉	设计	徐公印	徐公印	制图	王婕	王婕

跟多资料加微信公众号jianzhu118

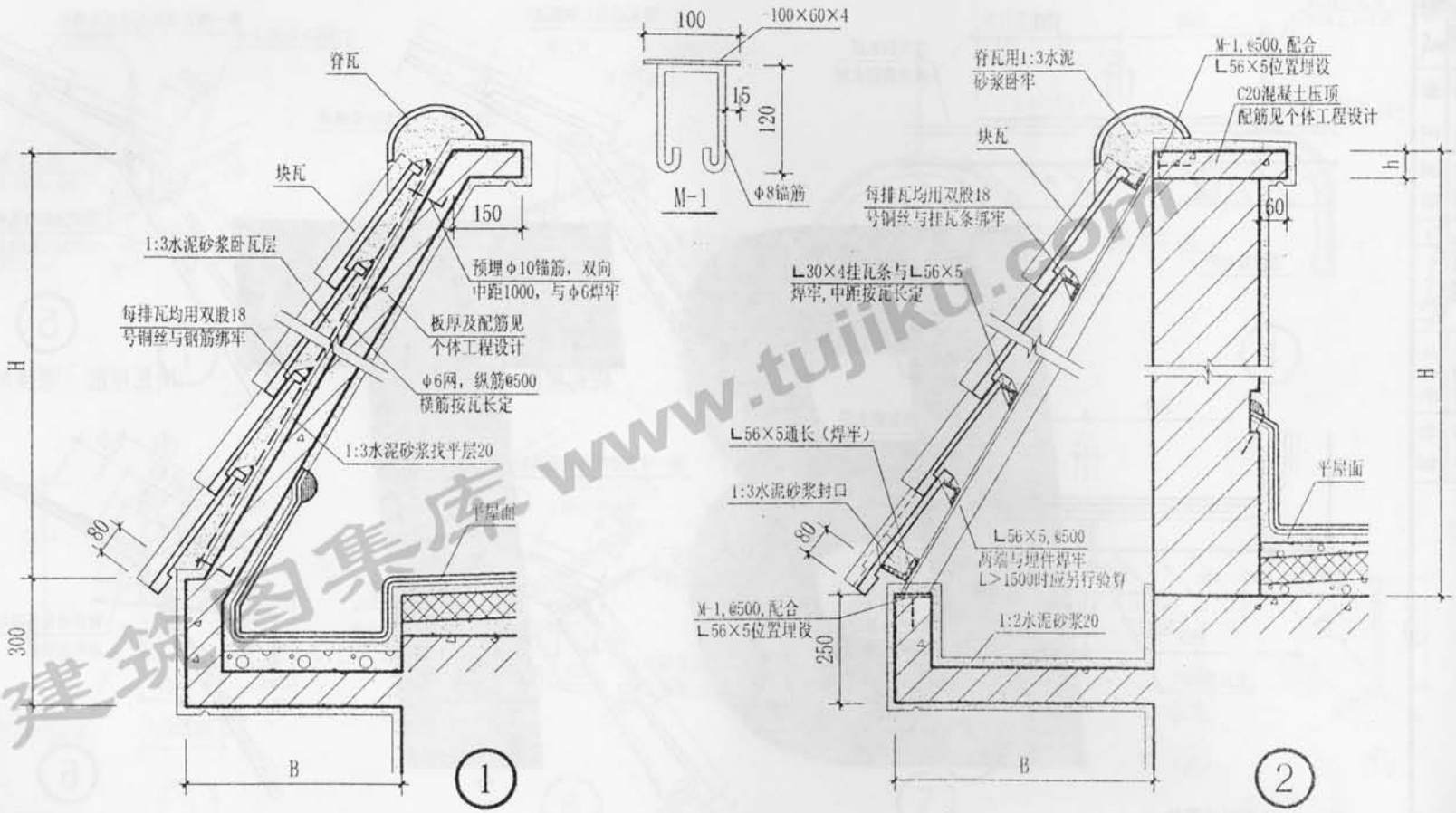

注：1. 本图仅表示装饰檐的铺瓦及有关构造，平屋面的构造及内檐沟的相关做法见个体工程设计。

2. B、H、h见个体工程设计。

审核	郑志宏	校对	秦玉	秦玉
设计	徐公印	制图	王婕	王婕

块瓦装饰檐（配合平屋面用）	图集号	03YJ202
	页次	40

建筑图集库 www.tujiku.com

跟多资料加微信公众号jianzhu118

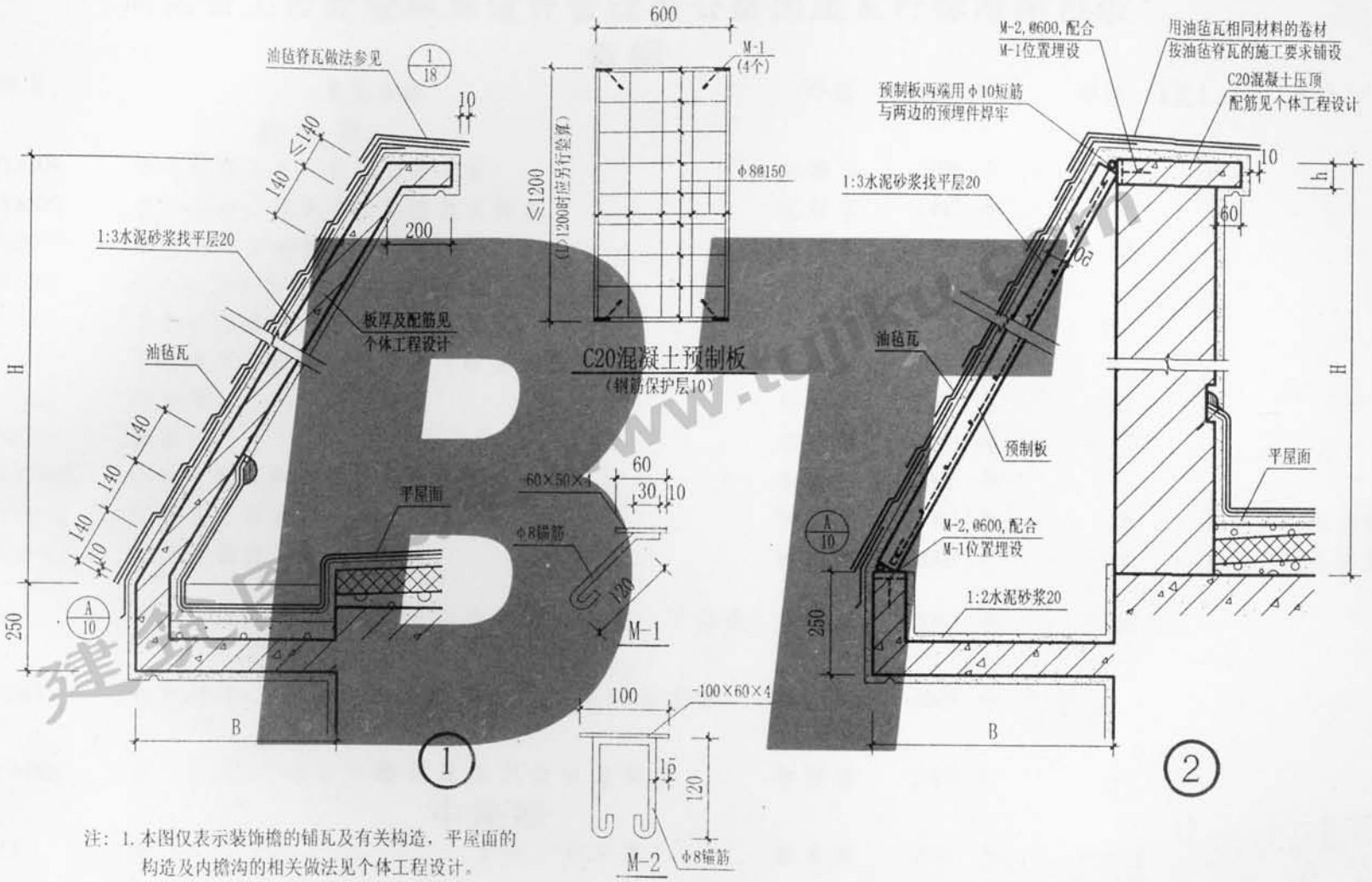

注：1. 本图仅表示装饰檐的铺瓦及有关构造，平屋面的构造及内檐沟的相关做法见个体工程设计。

2. B、H、h见个体工程设计。

3. ② 预制板长应按$\sqrt{H^2+B^2}$适当缩短以满足搁置要求。

油毡瓦装饰檐（配合平屋面用）	图集号	03YJ202
	页 次	41

审核	郑志宏	校对	秦玉
设计	徐公印	制图	王婕

跟多资料加微信公众号jianzhu118